控制柜随机接线图纸

适用范围

串行通讯系统 AS380

内容：控制柜接线图、电缆布线图、外围接线图

NO:

AS380 V1.1

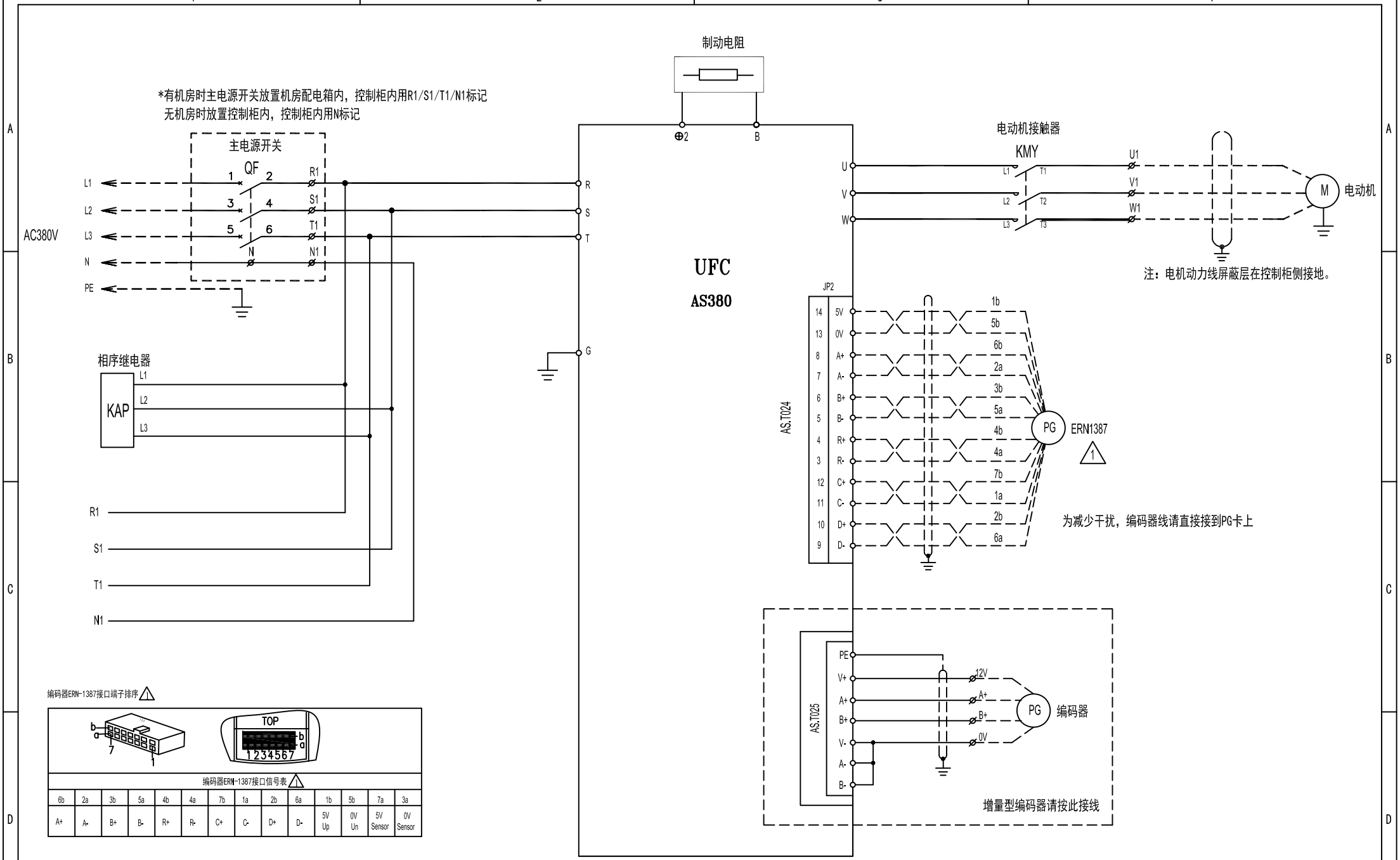

6b	2a	3b	5a	4b	4a	7b	1a	2b	6a	1b	5b	7a	3a
A+	A-	B+	B-	R+	R-	C+	C-	D+	D-	5V Up	0V Un	5V Sensor	0V Sensor

				Design	范小涛
				Collate	王同军
1	ECN1387变更为ERN1387	2015.3.16	王同军	Check	方利剑
Resp.	Change	Date	Name	Date	

Ref.Graph No:		Graph No.	10S820101	Version No:
Main Circuit	驱动回路			Page:
				Total:

延时封星电路板

OT-02

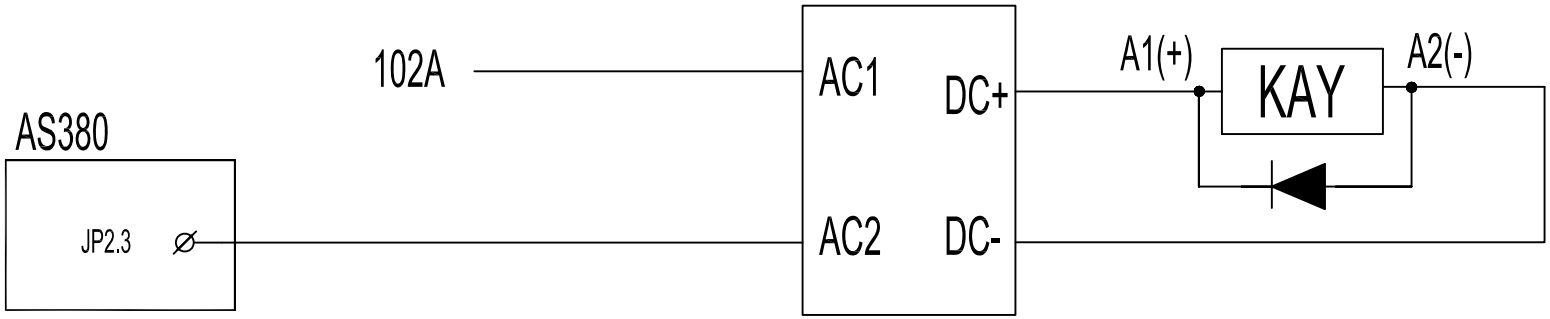

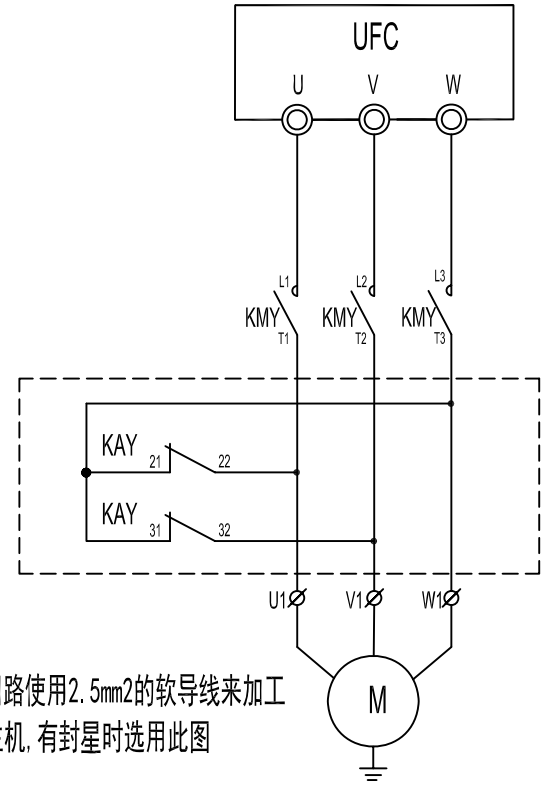

注：1、封星回路使用2.5mm2的软导线来加工

2、同步主机，有封星时选用此图

				Design	王同军	Ref.Graph No:		Graph No.	10S820156	Version No:
				Collate	瞿晓兰					
				Check	冷艳玲	Synchronous loop closures stars 同步封星回路				Page:
Resp.	Change	Date	Name	Date						Total:

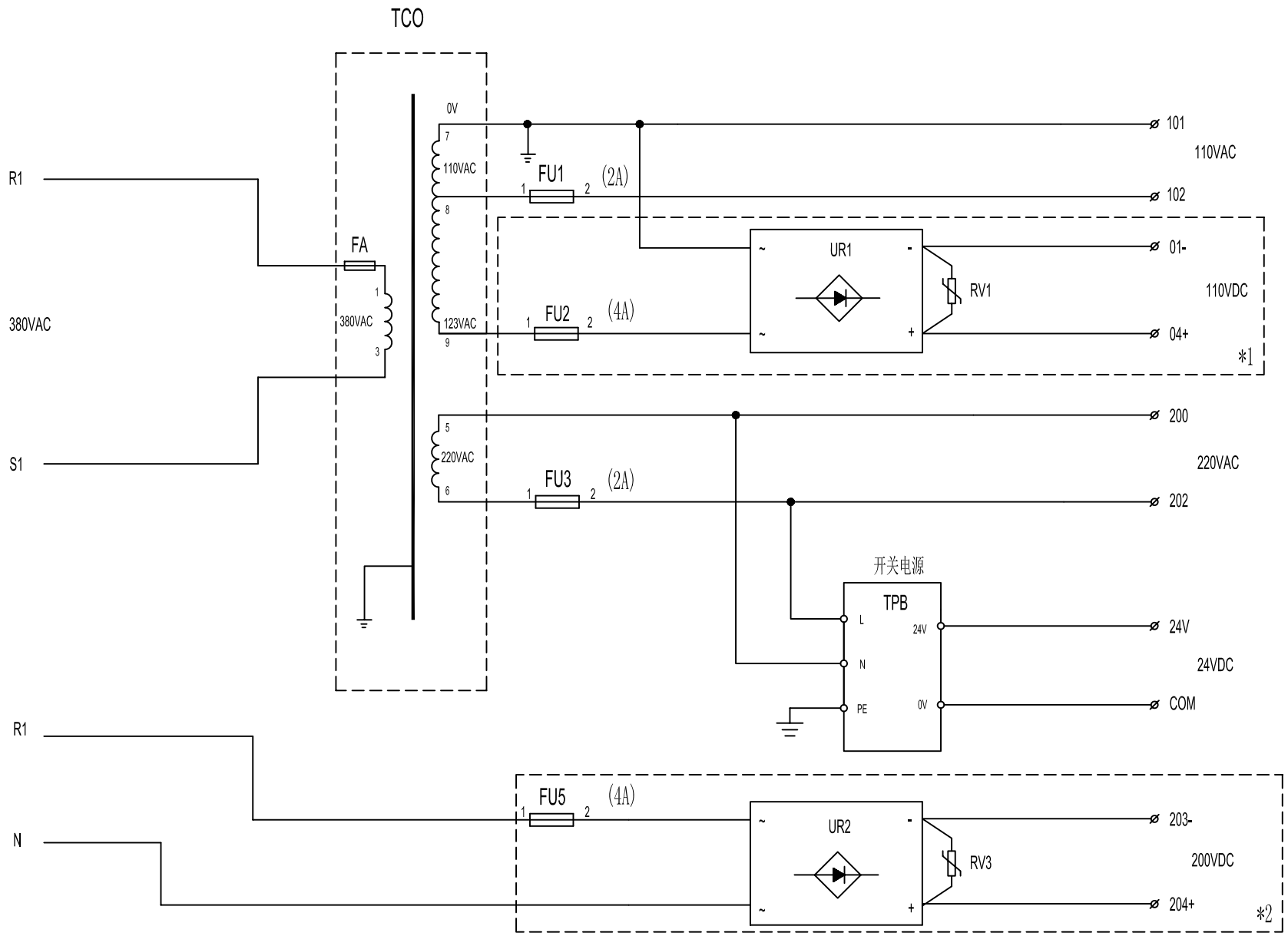

注:

*1 当抱闸电压为DC200V时无;

*2 当抱闸电压为DC110V时无;

				Design	王同军	Ref.Graph No:		Graph No.	10S820201	Version No:
				Collate	瞿晓兰					
				Check	冷艳玲	Power Supply Circiuit Diagram		控制电源回路		Page:
Resp.	Change	Date	Name	Date						Total:

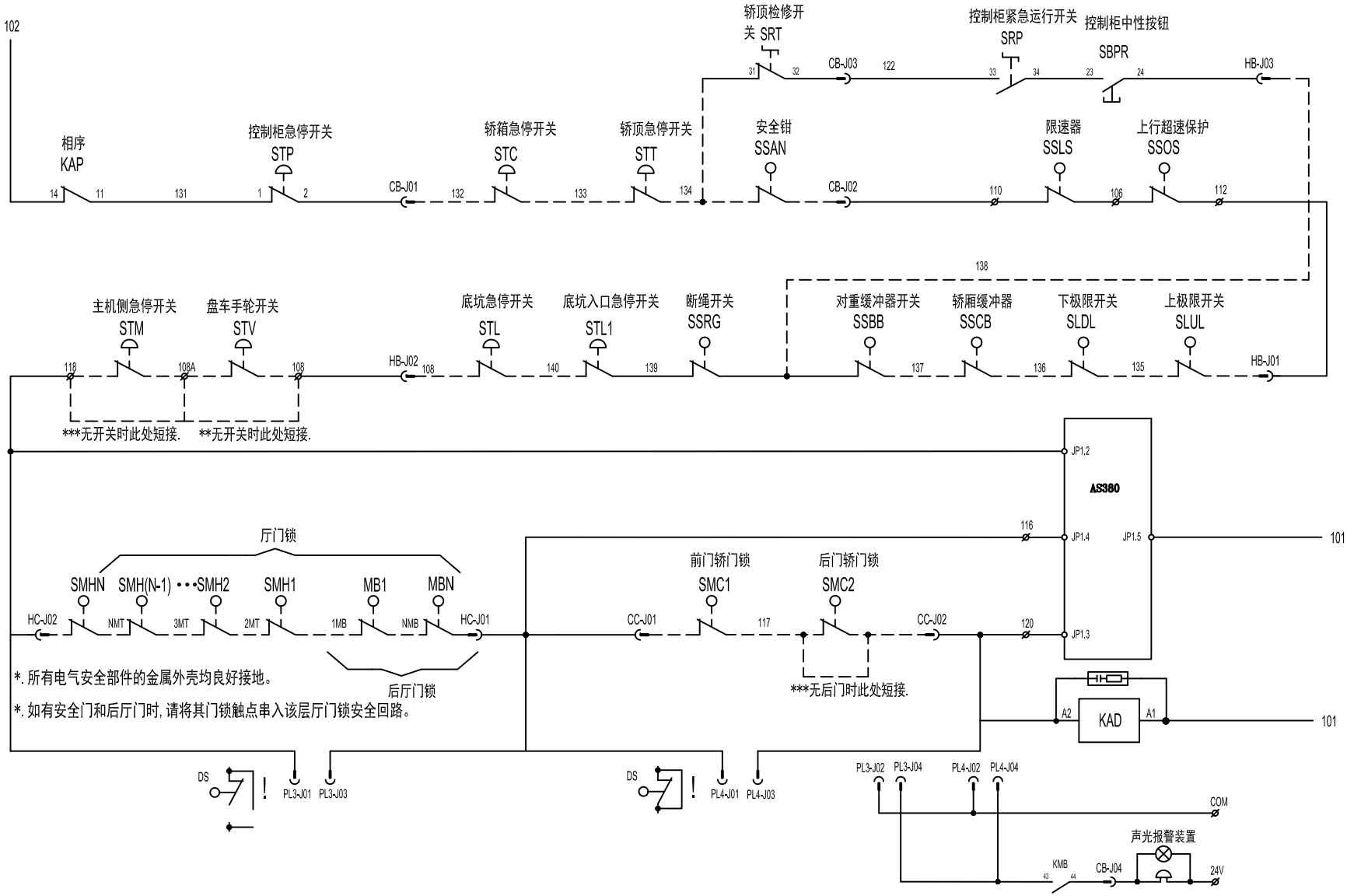

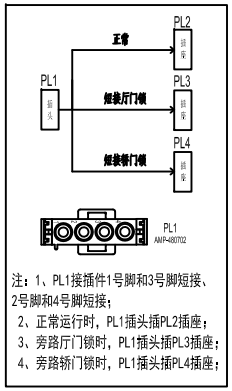

				Design	刘云峰	Ref.Graph No:		Graph No.	10S820301A	Version No:
				Collate	王同军					
				Check	冷艳玲	Safety Circuit 安全回路				Page:
Resp.	Change	Date	Name	Date						Total:

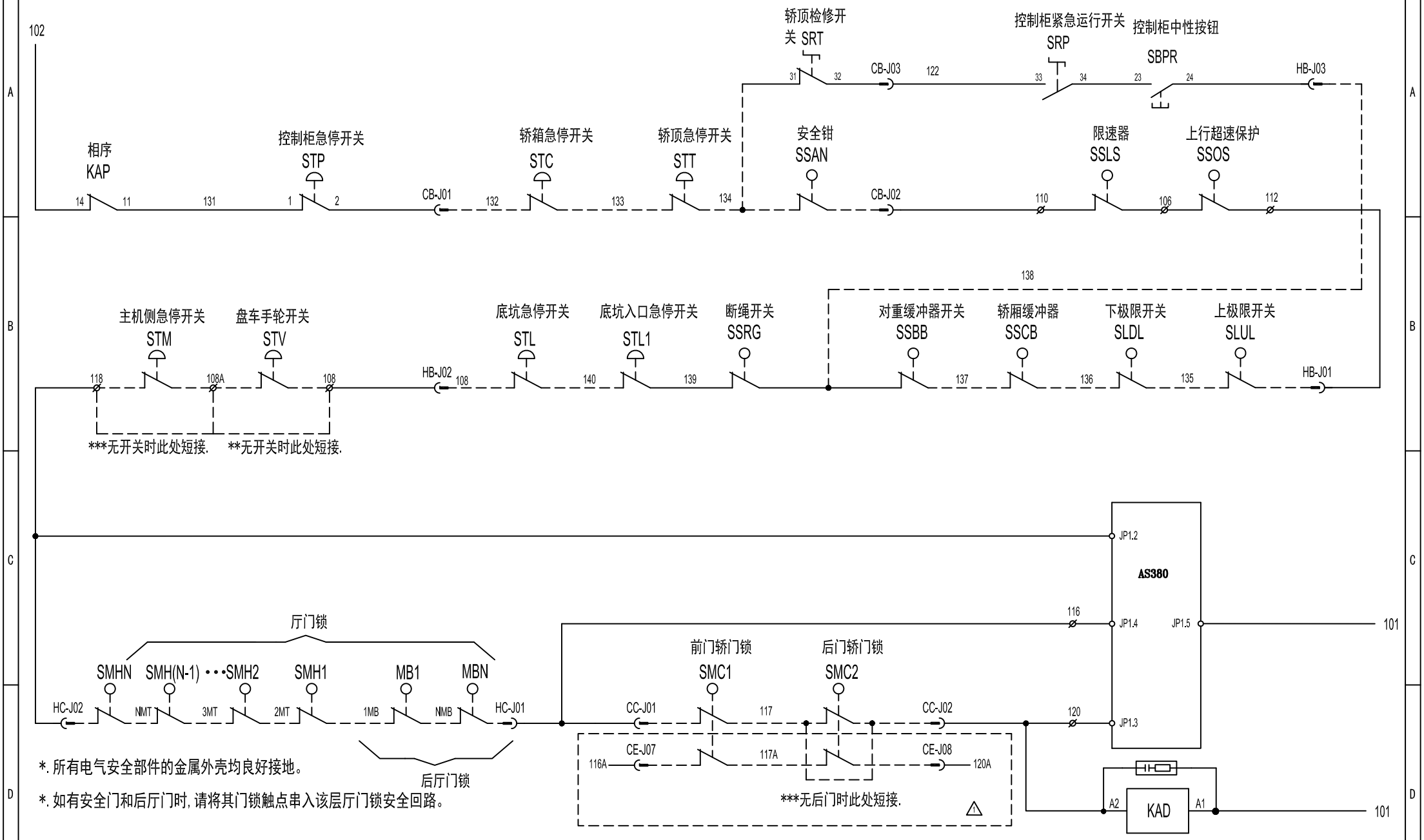

				Design	范君刚
				Collate	董立鹏
1	增加第二轿门锁接线	2016.06.27	范君刚	Check	方利剑
Resp.	Change	Date	Name	Date	

Ref.Graph No:		Graph No.	10S820301	Version No: V1.3
Safety Circuit 安全回路				Page: Total:

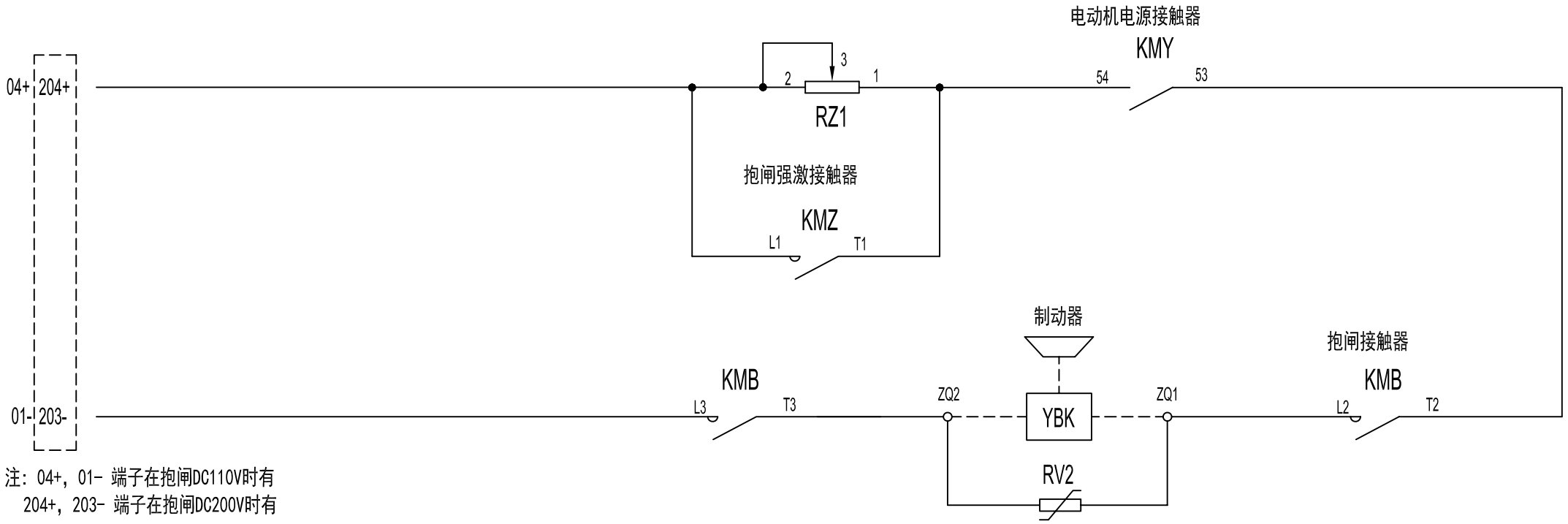

注：04+，01- 端子在抱闸DC110V时有
204+，203- 端子在抱闸DC200V时有

				Design	王同军	Ref.Graph No:		Graph No.	10S820401	Version No:
				Collate	瞿晓兰					
				Check	冷艳玲	Brake Circuit 制动回路				Page:
Resp.	Change	Date	Name	Date						Total:

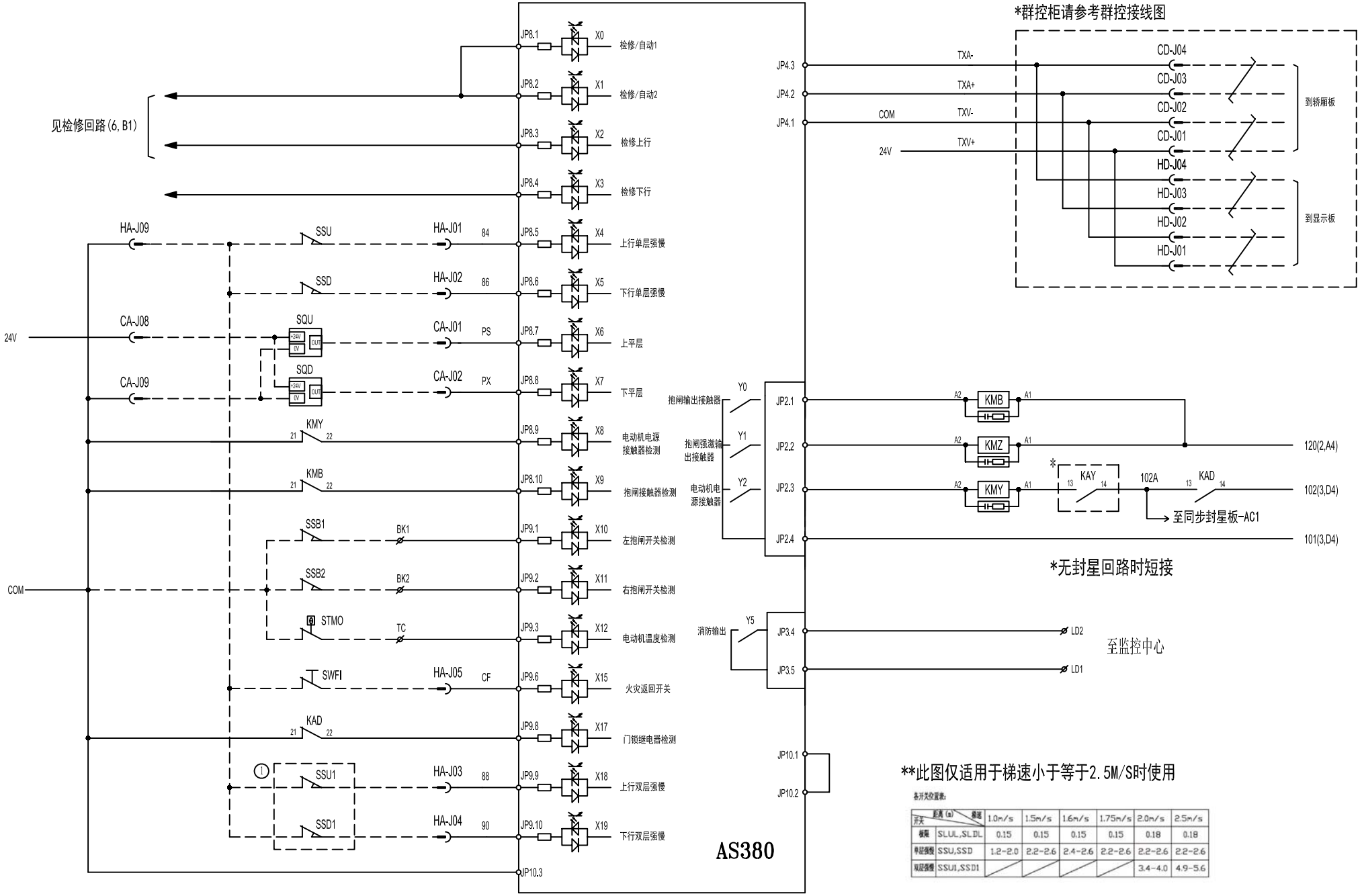

				Design	王同军
				Collate	瞿晓兰
				Check	冷艳玲
Resp.	Change	Date	Name	Date	

Ref.Graph No: | Graph No. 10S820501 | Version No:

main controller circuit 主控电脑板回路

Page:

Total:

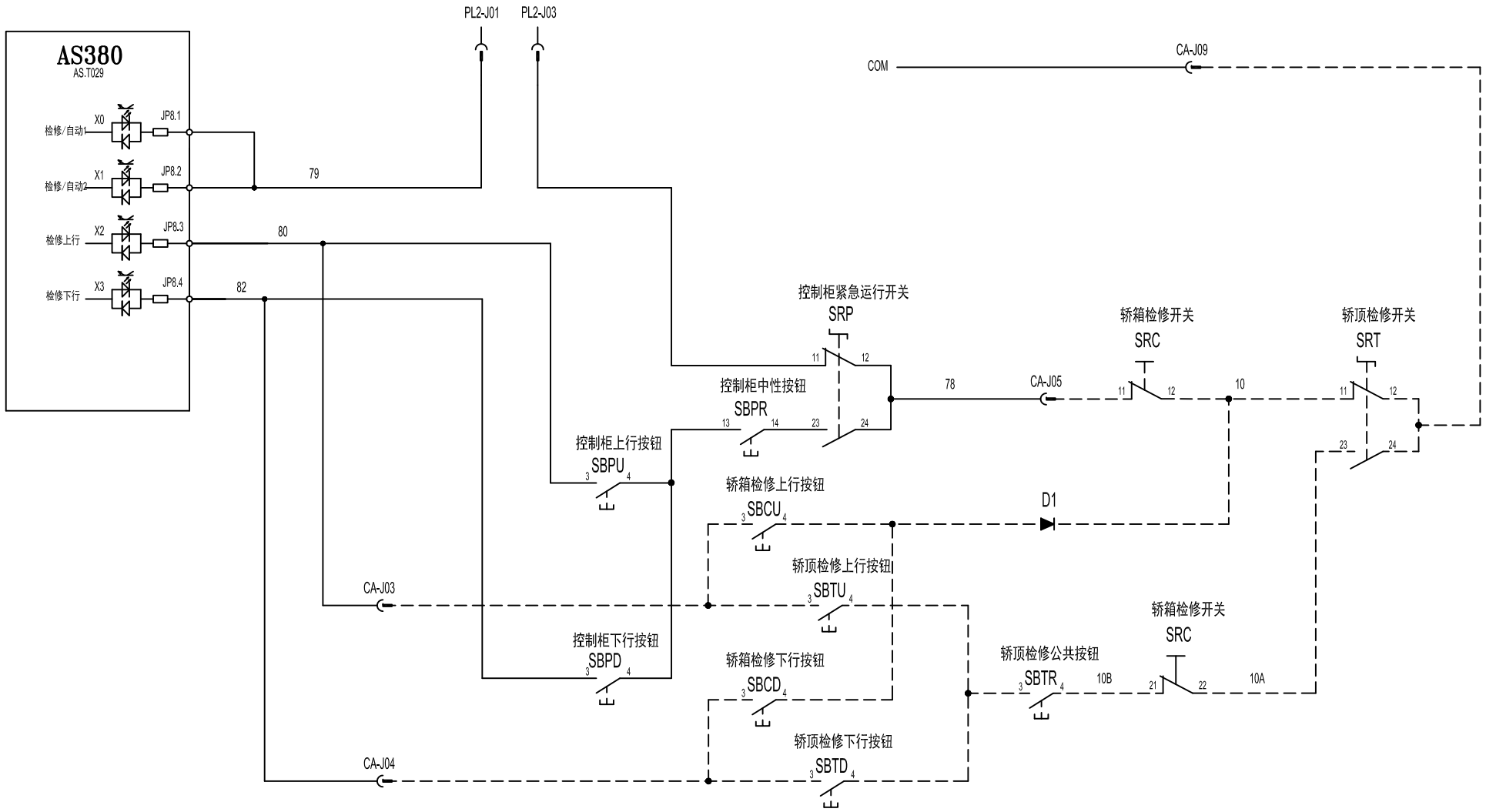

				Design	范小涛	Ref.Graph No:		Graph No.	10S820601A	Version No:
				Collate	王同军					
				Check	方利剑	Inspection Circuit 检修回路				Page:
Resp.	Change	Date	Name	Date						Total:

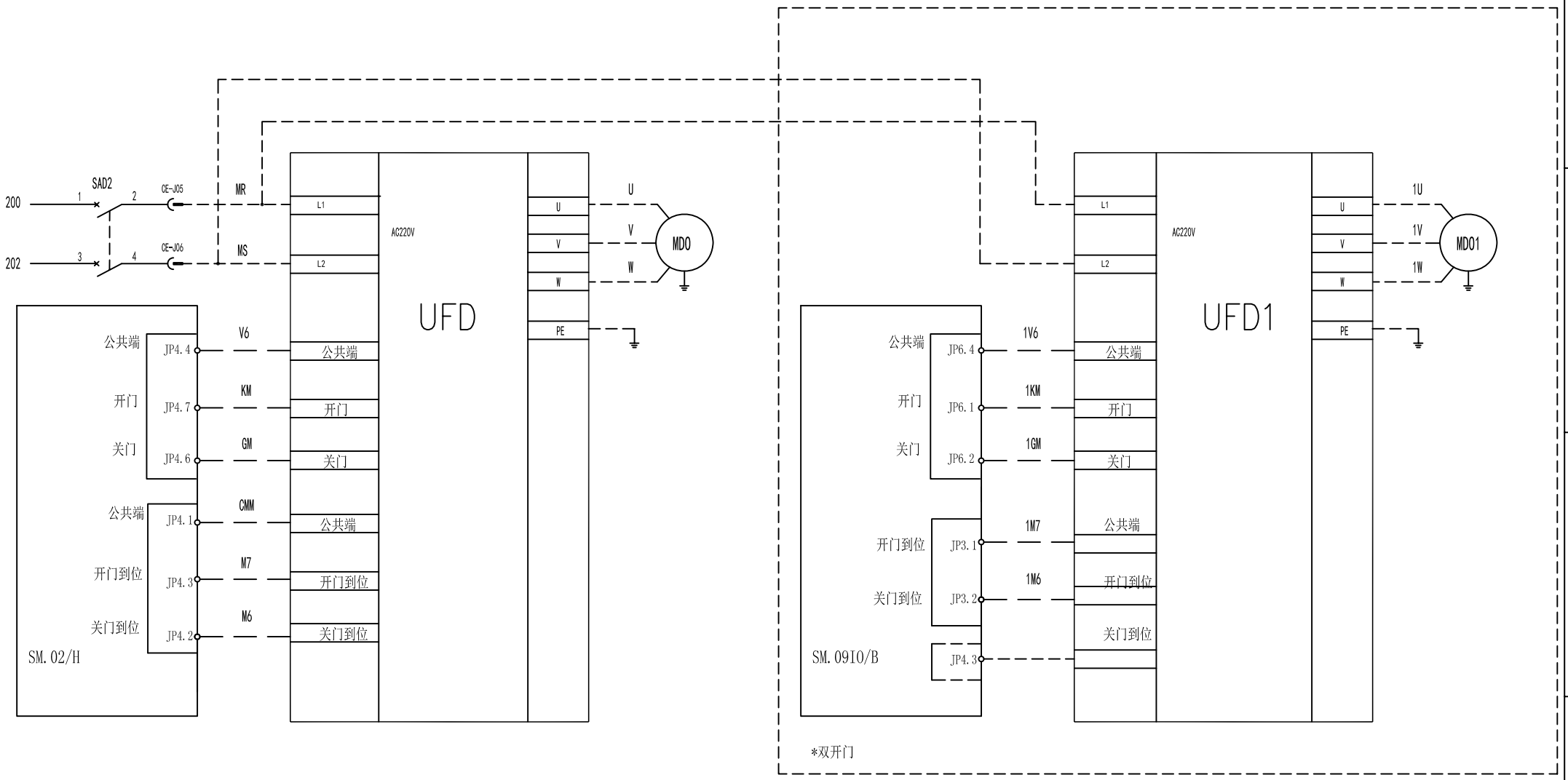

				Design	王同军	Ref.Graph No:		Graph No.	10S820701	Version No:
				Collate	瞿晓兰					
				Check	冷艳玲	Door Motor Circuit 门机回路				Page:
Resp.	Change	Date	Name	Date						Total:

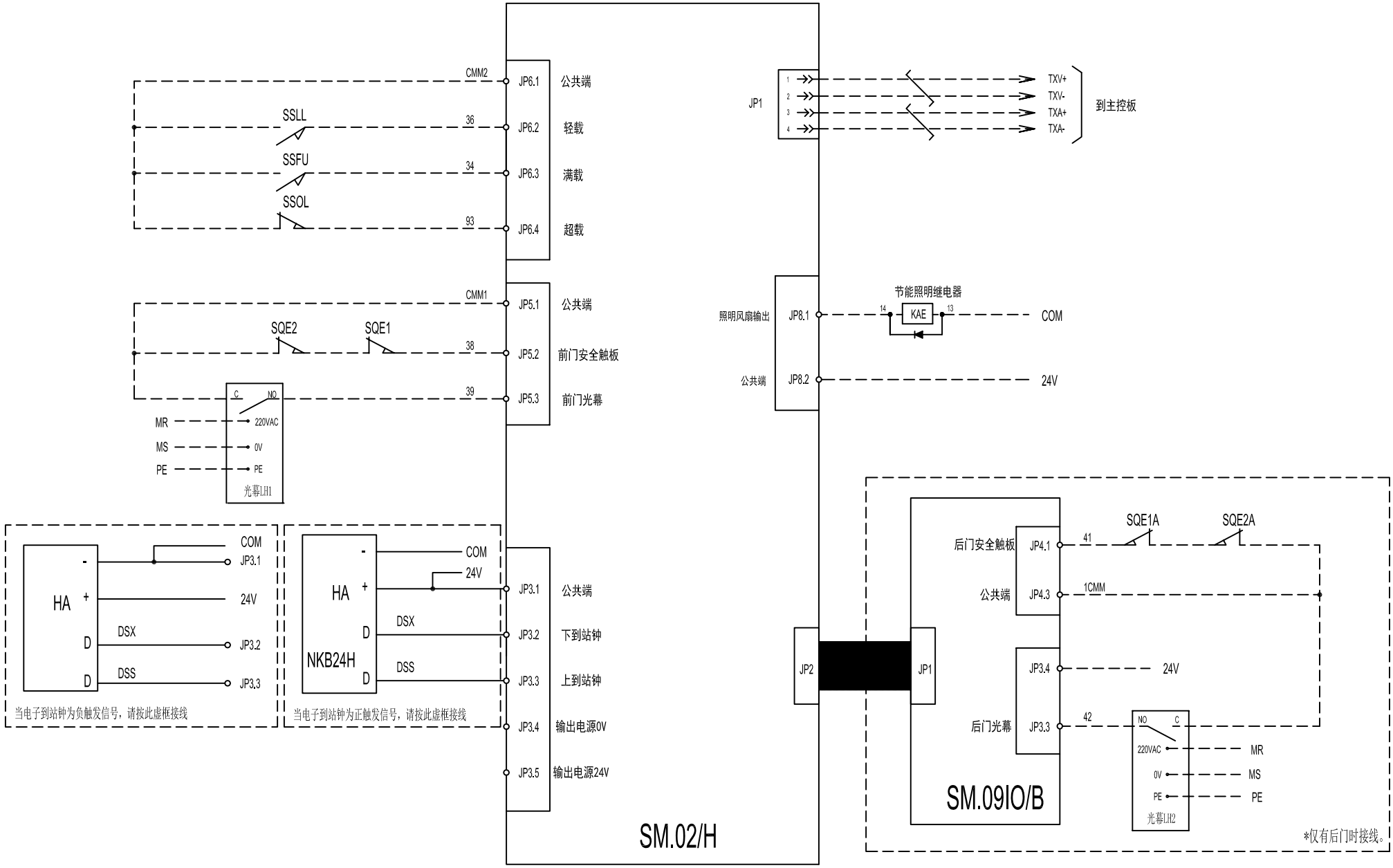

此图适用于轿顶板用SM.02/H板

				Design	王同军
				Collate	瞿晓兰
				Check	冷艳玲
Resp.	Change	Date	Name	Date	

Ref.Graph No:		Graph No.	10S820801	Version No:
Car Top Control Circuit 轿顶控制回路				Page:
				Total:

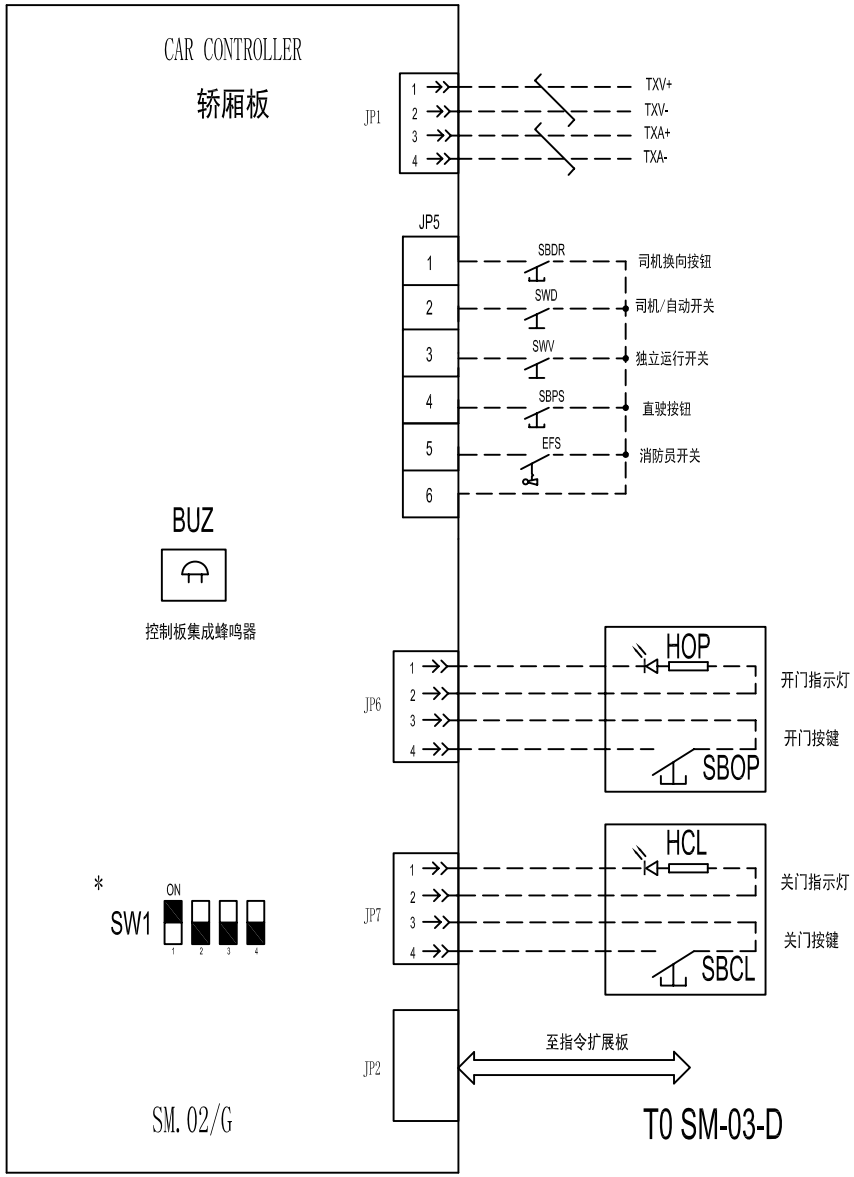

* 轿厢板地址设置表

操纵箱类型	SW3.1	SW3.2	SW3.3	SW3.4
主操纵箱	ON	OFF	OFF	OFF
后门操纵箱	OFF	ON	OFF	OFF
残疾人操纵箱	OFF	OFF	ON	OFF
副操纵箱	OFF	OFF	OFF	ON

				Design	王同军
				Collate	瞿晓兰
				Check	冷艳玲
Resp.	Change	Date	Name	Date	

Ref.Graph No:		Graph No.	10S820901	Version No:
Car Control Circuit 轿箱控制回路				Page:
				Total:

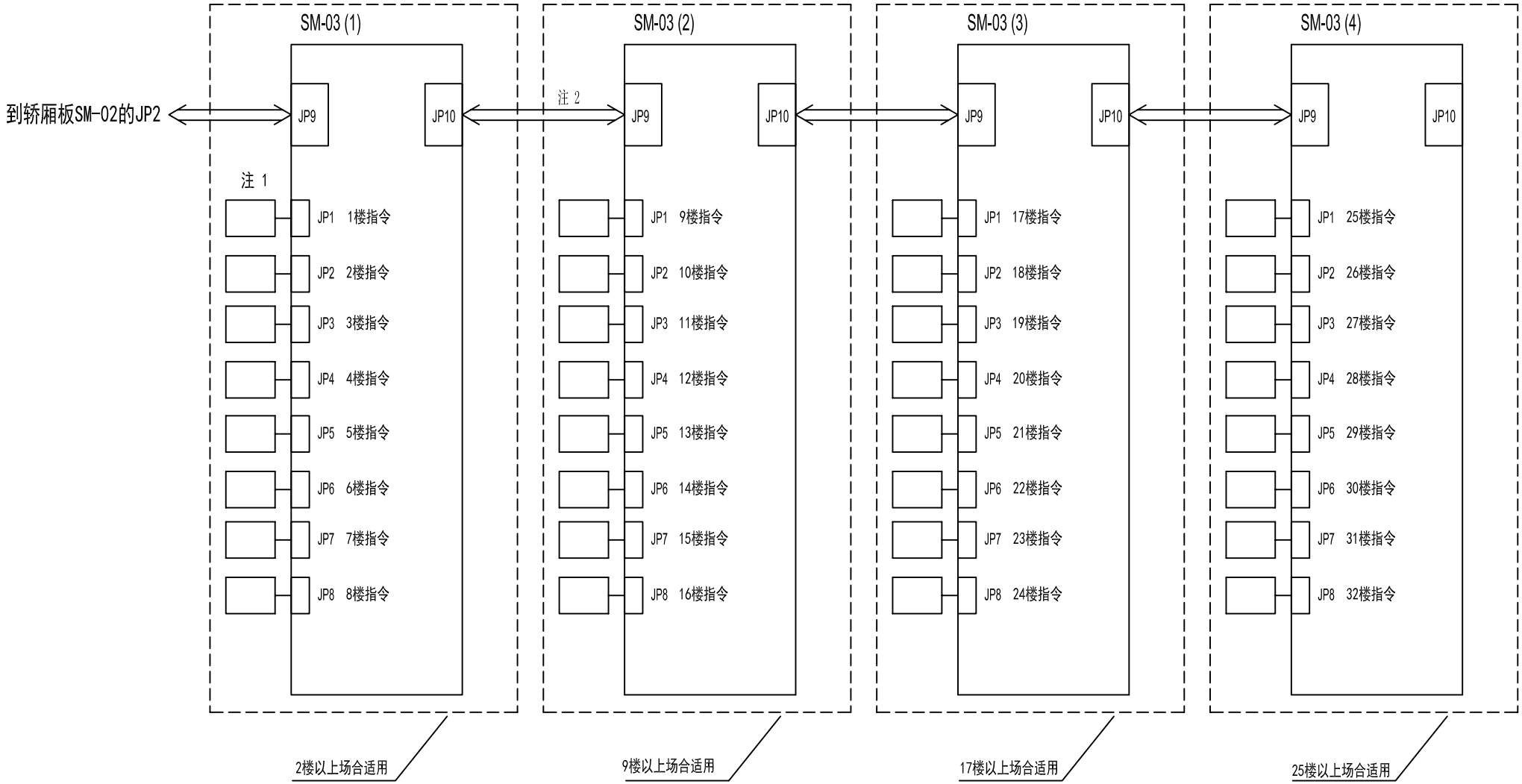

注 1：按钮装置接线图

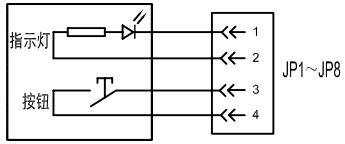

注 2：JP9、JP10为扩展接口，14芯扁平线连接。

				Design	王同军	Ref.Graph No:		Graph No.	10S821001	Version No:
				Collate	瞿晓兰					
				Check	冷艳玲	Car Call Control Circuit 指令回路				Page:
Resp.	Change	Date	Name	Date						Total:

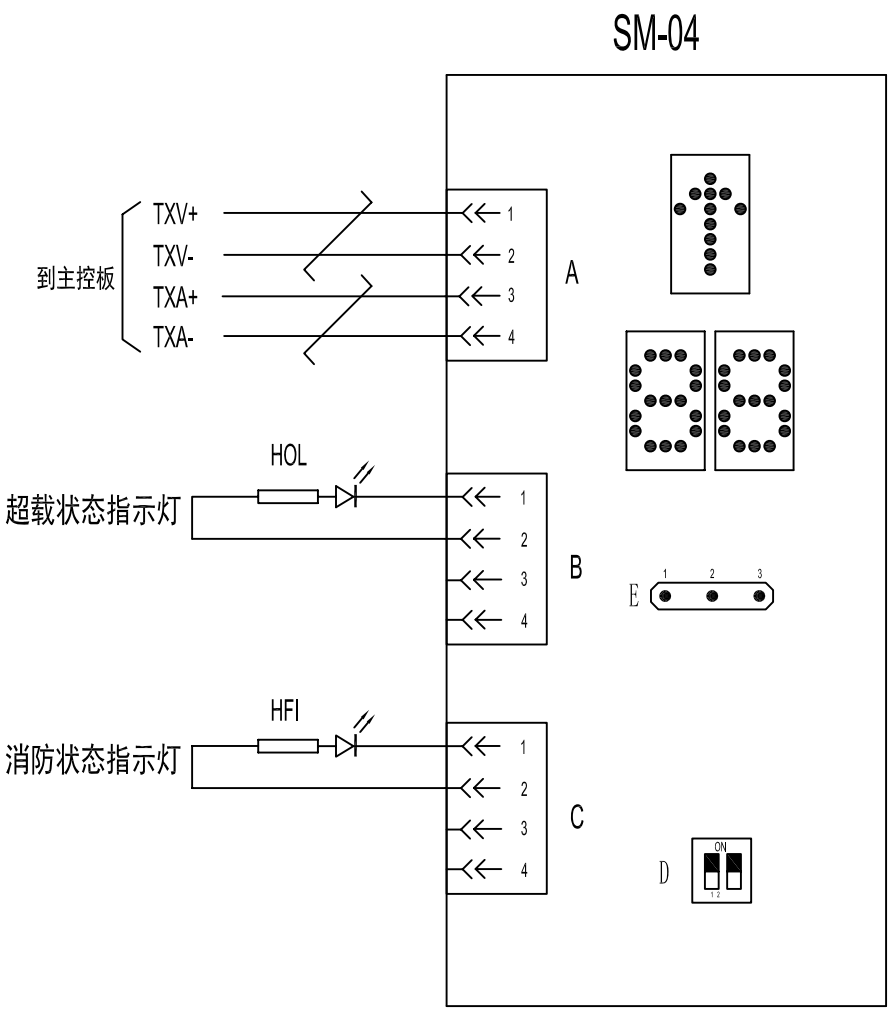

各种型号轿厢显示板对应参数

显示板型号	A：通讯端口				D:终端电阻跳线	B：超载灯		C：消防灯		地址码跳线*
	TXV+	TXV-	TXA+	TXA-		灯+	灯-	灯+	灯-	
SM-04-VRA	JP1.1	JP1.2	JP1.3	JP1.4	JP5					S1
SM-04-VRB	JP1.1	JP1.2	JP1.3	JP1.4	JP5					S1
SM-04-VRE	JP1.1	JP1.2	JP1.3	JP1.4	J1、J2	JP5.2	JP5.1	JP4.2	JP4.1	S1
SM-04-VRF/VRJ	JP1.1	JP1.2	JP1.3	JP1.4	SW1（ON）	JP5.2	JP5.1	JP4.2	JP4.1	S1
SM-04-HRA	JP1.1	JP1.2	JP1.3	JP1.4	JP5					S1
SM-04-HRB	JP7.1	JP7.2	JP7.3	JP7.4	J1					S1
SM-04-HRC	JP1.1	JP1.2	JP1.3	JP1.4	J1、J2	JP5.2	JP5.1	JP4.2	JP4.1	S1
SM-04-HSA	JP1.1	JP1.2	JP1.3	JP1.4	JP2					S1
SM-04-HSB	JP1.1	JP1.2	JP1.3	JP1.4	J1、J2					S1
SM-04-HSC	JP1.1	JP1.2	JP1.3	JP1.4	J1、J2	JP6.2	JP6.1	JP5.2	JP5.1	S1
SM-04-VSA	JP1.1	JP1.2	JP1.3	JP1.4	JP2					S1
SM-04-VSB	JP1.1	JP1.2	JP1.3	JP1.4	J1、J2					S1
SM-04-VSC	JP1.1	JP1.2	JP1.3	JP1.4	J1、J2	JP6.2	JP6.1	JP5.2	JP5.1	S1
SM-04-SPC	JP6.1	JP6.2	JP6.3	JP6.4	JP5					S1
SM-04-VLB3	JP1.1	JP1.2	JP1.3	JP1.4	SW2					SW2.1
SM-04-UL	JP8.1	JP8.2	JP8.3	JP8.4	SW1(ON)					SW5.1

*作为轿内显示板时，应正确设置地址码，该板的地址码应设置成"0"。

Resp.	Change	Date	Name		
				Design	王同军
				Collate	瞿晓兰
				Check	冷艳玲
				Date	

Ref.Graph No: | Graph No. 10S821101 | Version No:

Cop Display Circuit 轿箱显示回路

Page:

Total:

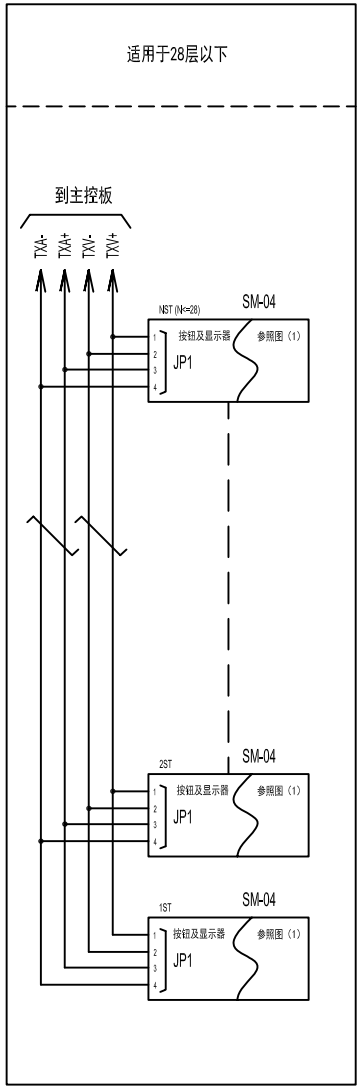

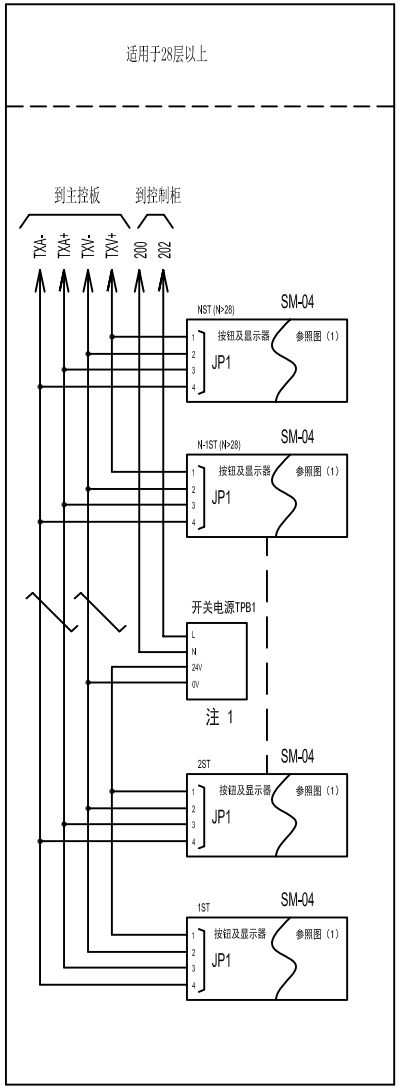

图（1）按钮及显示控制器接线图

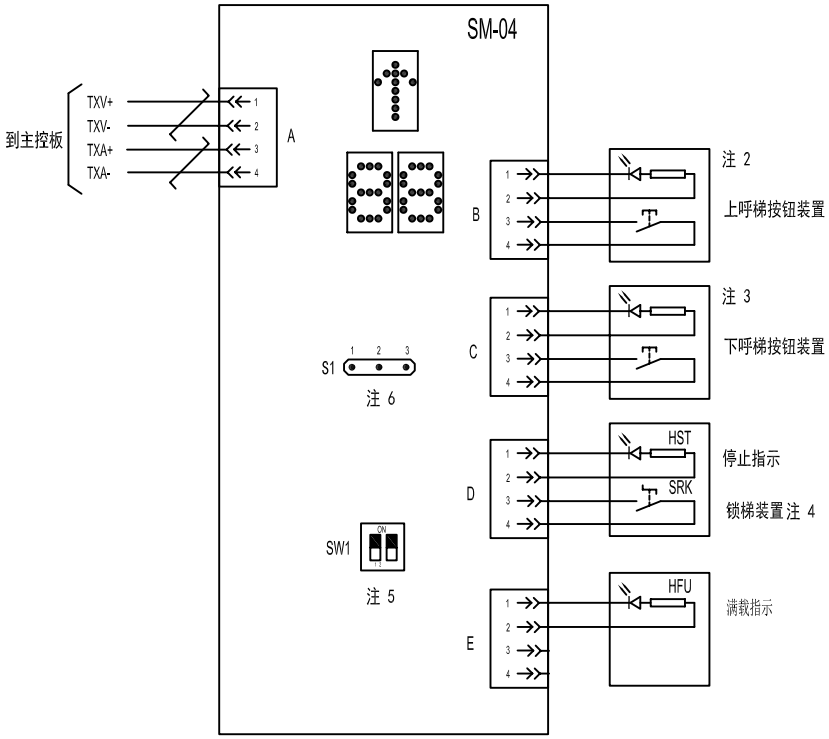

注1. 开关电源安装在井道中部，给它以下的显示板供电。

注2. 最上层无。

注3. 最下层无。

注4. 在带锁梯开关的场合有（只在安装层有）。

注5. SW1为通讯终端电阻跳线，仅将最底层站显示板的SW1拨到ON。

注6. 厅外召唤地址设置方法：

跨接S1的1和2，使用上下召唤按纽来设置地址码，

设置完成后跨接S2的2和3。

				Design	王同军
				Collate	瞿晓兰
				Check	冷艳玲
Resp.	Change	Date	Name	Date	

Ref.Graph No:		Graph No.	10S821201	Version No:
Landing Call Circuit	厅外显示回路			Page:
				Total:

各种型号厅外显示板对应参数表

显示板型号	A：通讯端口				B：上召口			C：下召口			D：锁梯		终端电阻跳线	满载灯		停止灯		地址码跳线*
	TXV+	TXV-	TXA+	TXA-	按钮	灯+	灯-	按钮	灯+	灯-	输入	跳线		灯+	灯-	灯+	灯-	
SM-04-VRA	JP1.1	JP1.2	JP1.3	JP1.4	JP3.3-3.4	JP3.2	JP3.1	JP2.3-2.4	JP2.2	JP2.1	JP4.3-4.4	S2	JP5					S1
SM-04-VRB	JP1.1	JP1.2	JP1.3	JP1.4	JP3.3-3.4	JP3.2	JP3.1	JP2.3-2.4	JP2.2	JP2.1	JP4.3-4.4	S2	JP5					S1
SM-04-VRE	JP1.1	JP1.2	JP1.3	JP1.4	JP2.3-2.4	JP2.2	JP2.1	JP3.3-3.4	JP3.2	JP3.1	JP4.3-4.4		J1、J2	JP5.2	JP5.1	JP4.2	JP4.1	S1
SM-04-VRF/VRJ	JP1.1	JP1.2	JP1.3	JP1.4	JP2.3-2.4	JP2.2	JP2.1	JP3.3-3.4	JP3.2	JP3.1	JP4.3-4.4		SW (ON)	JP5.2	JP5.1	JP4.2	JP4.1	S1
SM-04-HRA	JP1.1	JP1.2	JP1.3	JP1.4	JP3.3-3.4	JP3.2	JP3.1	JP2.3-2.4	JP2.2	JP2.1	JP4.3-4.4	S2	JP5					S1
SM-04-HRB	JP7.1	JP7.2	JP7.3	JP7.4	JP1.3-1.4	JP1.2	JP1.1	JP2.3-2.4	JP2.2	JP2.1	JP3.1-3.2	S2	J1	JP6.1	JP6.2	JP5.1	JP5.2	S1
SM-04-HRC	JP1.1	JP1.2	JP1.3	JP1.4	JP2.3-2.4	JP2.2	JP2.1	JP3.3-3.4	JP3.2	JP3.1	JP4.3-4.4		J1、J2	JP5.2	JP5.1	JP4.2	JP4.1	S1
SM-04-HSA	JP1.1	JP1.2	JP1.3	JP1.4	JP3.3-3.4	JP3.2	JP3.1	JP4.3-4.4	JP4.2	JP4.1	JP5.3-5.4	S2	JP2					S1
SM-04-HSB	JP1.1	JP1.2	JP1.3	JP1.4	JP3.3-3.4	JP3.2	JP3.1	JP4.3-4.4	JP4.2	JP4.1	JP5.3-5.4		J1、J2	JP6.2	JP6.1	JP5.2	JP5.1	S1
SM-04-HSC	JP1.1	JP1.2	JP1.3	JP1.4	JP3.3-3.4	JP3.2	JP3.1	JP4.3-4.4	JP4.2	JP4.1	JP5.3-5.4		J1、J2	JP6.2	JP6.1	JP5.2	JP5.1	S1
SM-04-VSA	JP1.1	JP1.2	JP1.3	JP1.4	JP3.3-3.4	JP3.2	JP3.1	JP4.3-4.4	JP4.2	JP4.1	JP5.3-5.4	S2	JP2					S1
SM-04-VSB	JP1.1	JP1.2	JP1.3	JP1.4	JP3.3-3.4	JP3.2	JP3.1	JP4.3-4.4	JP4.2	JP4.1	JP5.3-5.4	J1、J2	J1、J2	JP6.2	JP6.1	JP5.2	JP5.1	S1
SM-04-VSC	JP1.1	JP1.2	JP1.3	JP1.4	JP3.3-3.4	JP3.2	JP3.1	JP4.3-4.4	JP4.2	JP4.1	JP5.3-5.4	J1、J2	J1、J2	JP6.2	JP6.1	JP5.2	JP5.1	S1
SM-04-SPC	JP6.1	JP6.2	JP6.3	JP6.4	JP1.3-1.4	JP1.2	JP1.1	JP2.3-2.4	JP2.2	JP2.1	JP3.1-3.2	JP5	JP5					S1
SM-04-VLA3/B3	JP1.1	JP1.2	JP1.3	JP1.4	JP3.3-3.4	JP3.2	JP3.1	JP4.3-4.4	JP4.2	JP4.1	JP5.3-5.4		SW2					SW1.4
SM-04-UL	JP8.1	JP8.2	JP8.3	JP8.4	JP12.3-12.4	JP12.2	JP12.1	JP11.3-11.4	JP11.2	JP11.1	JP10.3-10.4		SW1(ON)					SW5.1
SM-04-V7	JP2.1	JP2.2	JP2.3	JP2.4	JP14.3-4.4	JP4.2	JP4.1	JP3.3-3.4	JP3.2	JP3.1	JP5.3-5.4		SW1					SW2.1
SM-04-VL16/A	JP1.1	JP1.2	JP1.3	JP1.4	JP2.3-2.4	JP2.2	JP2.1	JP3.3-3.4	JP3.2	JP3.1	JP5.3-5.4		SW2					SW1.4
SM-04-VSD	JP2.1	JP2.2	JP2.3	JP2.4	JP3.3-3.4	JP3.2	JP3.1	JP4.3-4.4	JP4.2	JP4.1	JP5.3-5.4		SW1					S1
SM-04-VSG	JP1.1	JP1.2	JP1.3	JP1.4	JP2.3-2.4	JP2.1	JP2.2	JP3.3-3.4	JP3.1	JP3.2	JP4.3-4.4		SW2					SW1.1
SM-04-VRH	JP2.1	JP2.2	JP2.3	JP2.4	JP3.3-3.4	JP3.2	JP3.1	JP4.3-4.4	JP4.2	JP4.1	JP5.3-5.4	SW2.2	SW1					SW2.1

注 :*作为厅外显示板时，应正确设置地址码，显示板安装的楼层即为该板的地址码，即最底层从"1"开始，逐层设置。

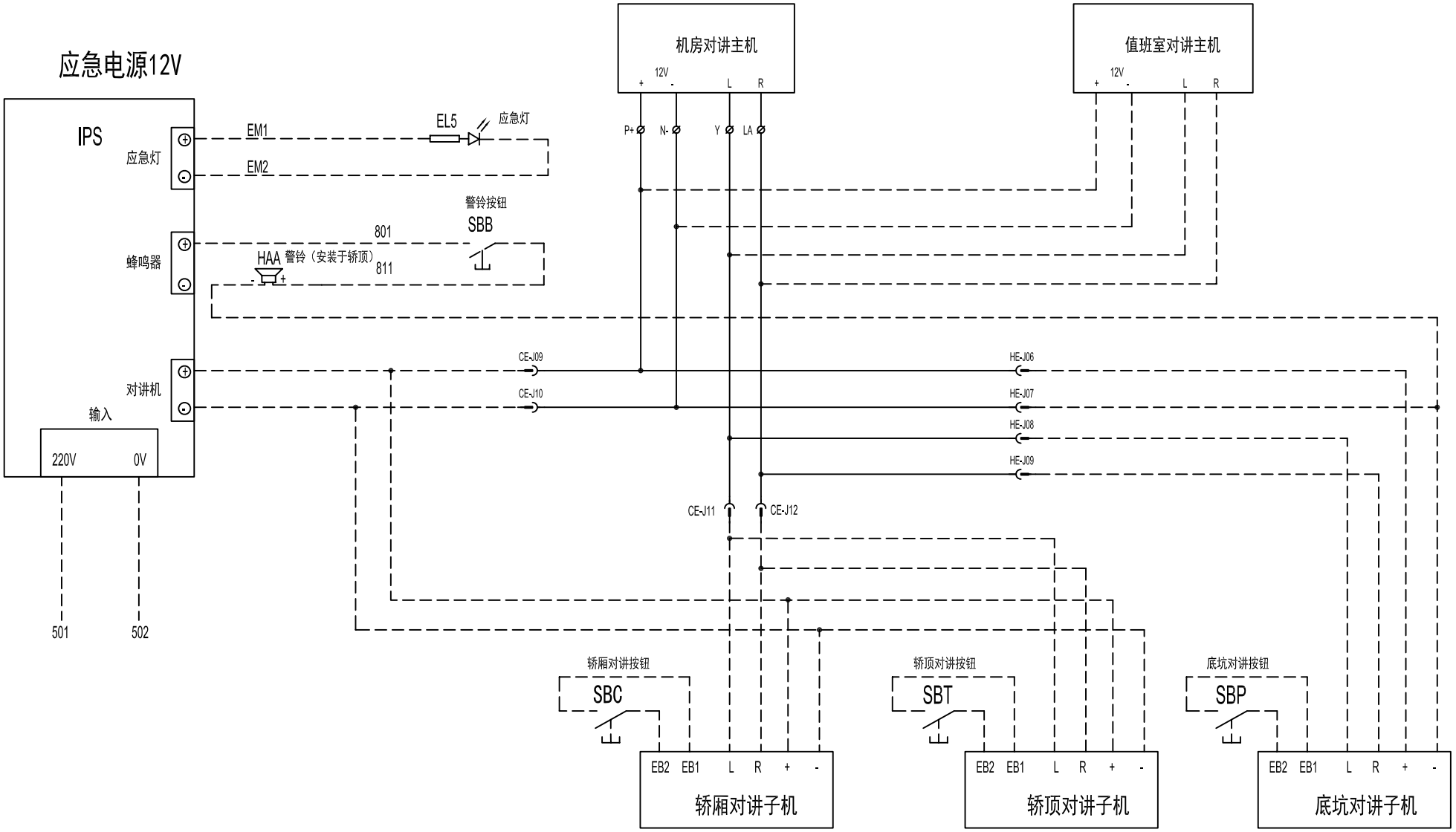

				Design	王同军
				Collate	瞿晓兰
				Check	冷艳玲
Resp.	Change	Date	Name	Date	

Ref.Graph No:		Graph No.	10S821401	Version No:
Intercom Circuit 对讲机回路				Page:
				Total:

F1为轿厢照明断路器，
当有机房时，此开关在机房电源配电箱内；当无机房时，此开关在控制柜内,无机房时有L1，N端子

注2：有36V照明电源要求时，EL2配36V照明灯泡，无“注3”虚框内接线
注3：无36V照明电源要求时，EL2配220V照明灯泡，无“注2”虚框内接线

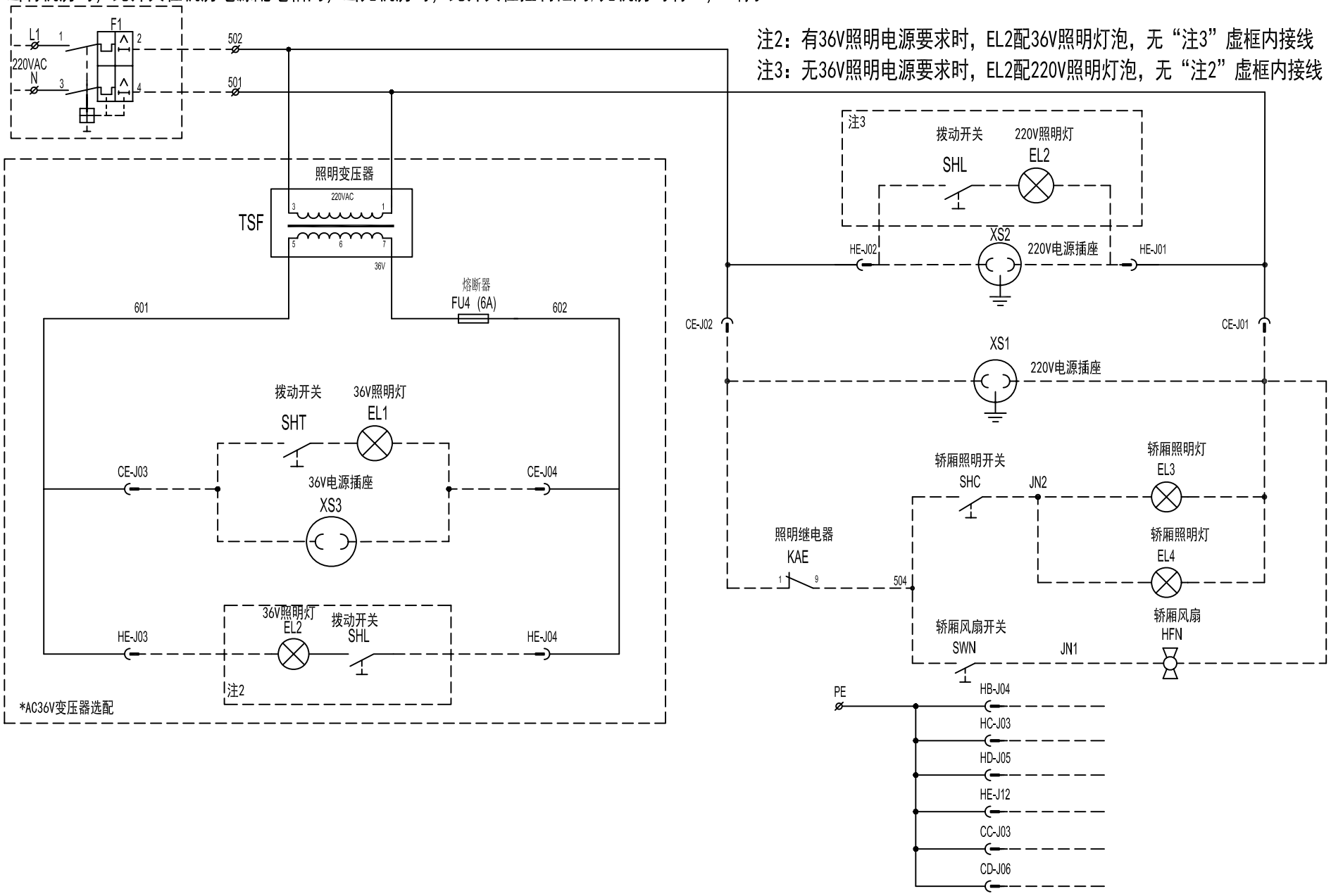

				Design	范小涛	Ref.Graph No:		Graph No.	10S821501	Version No:
				Collate	王同军					
				Check	方利剑	Light Circuit 照明回路				Page:
Resp.	Change	Date	Name	Date						Total:

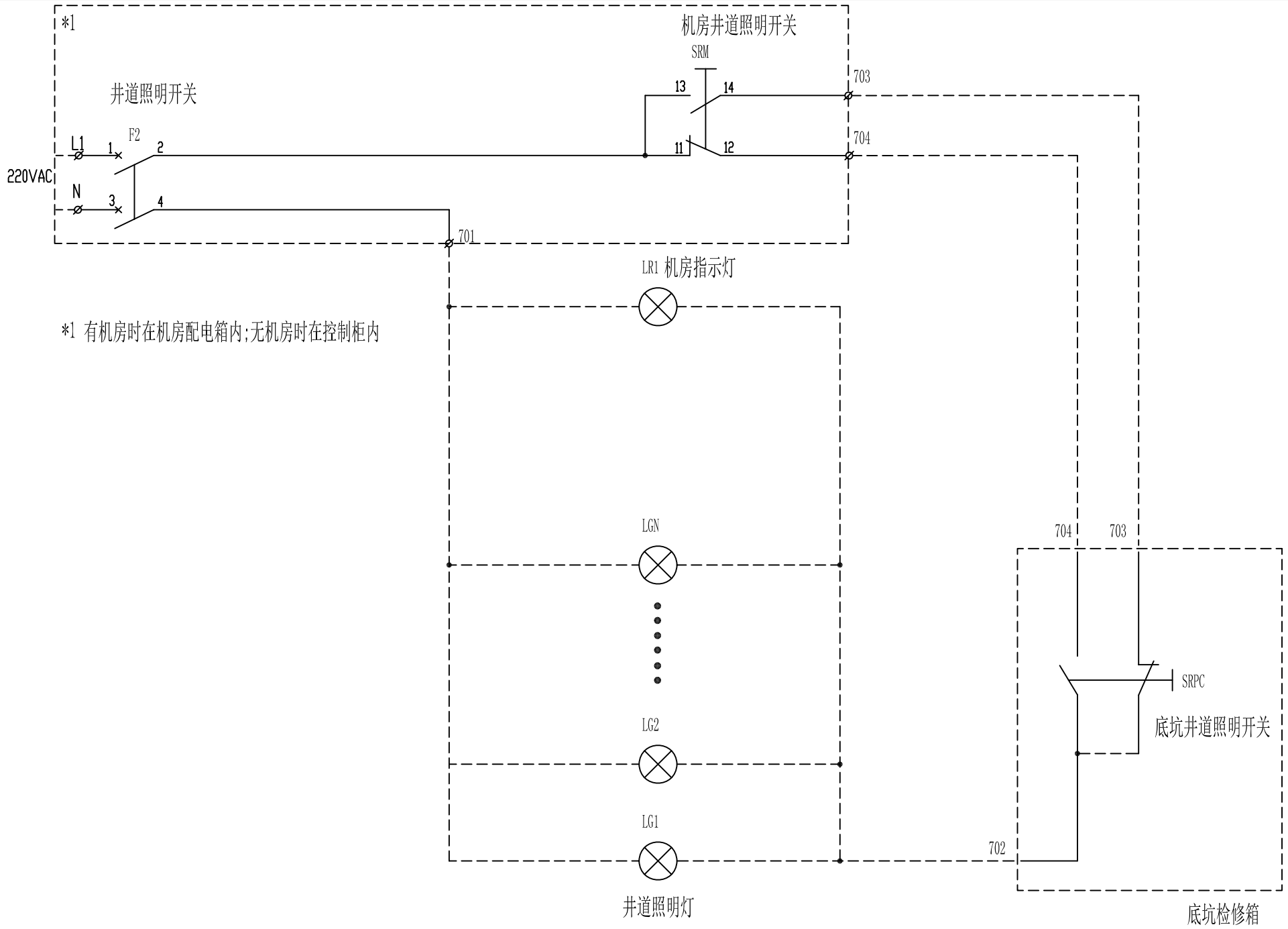

				Design	范小涛
				Collate	王同军
				Check	方利剑
Resp.	Change	Date	Name	Date	

Ref.Graph No:

Graph No. 10S821601

Version No:

Shaft Light Circuit 井道照明回路

Page:

Total:

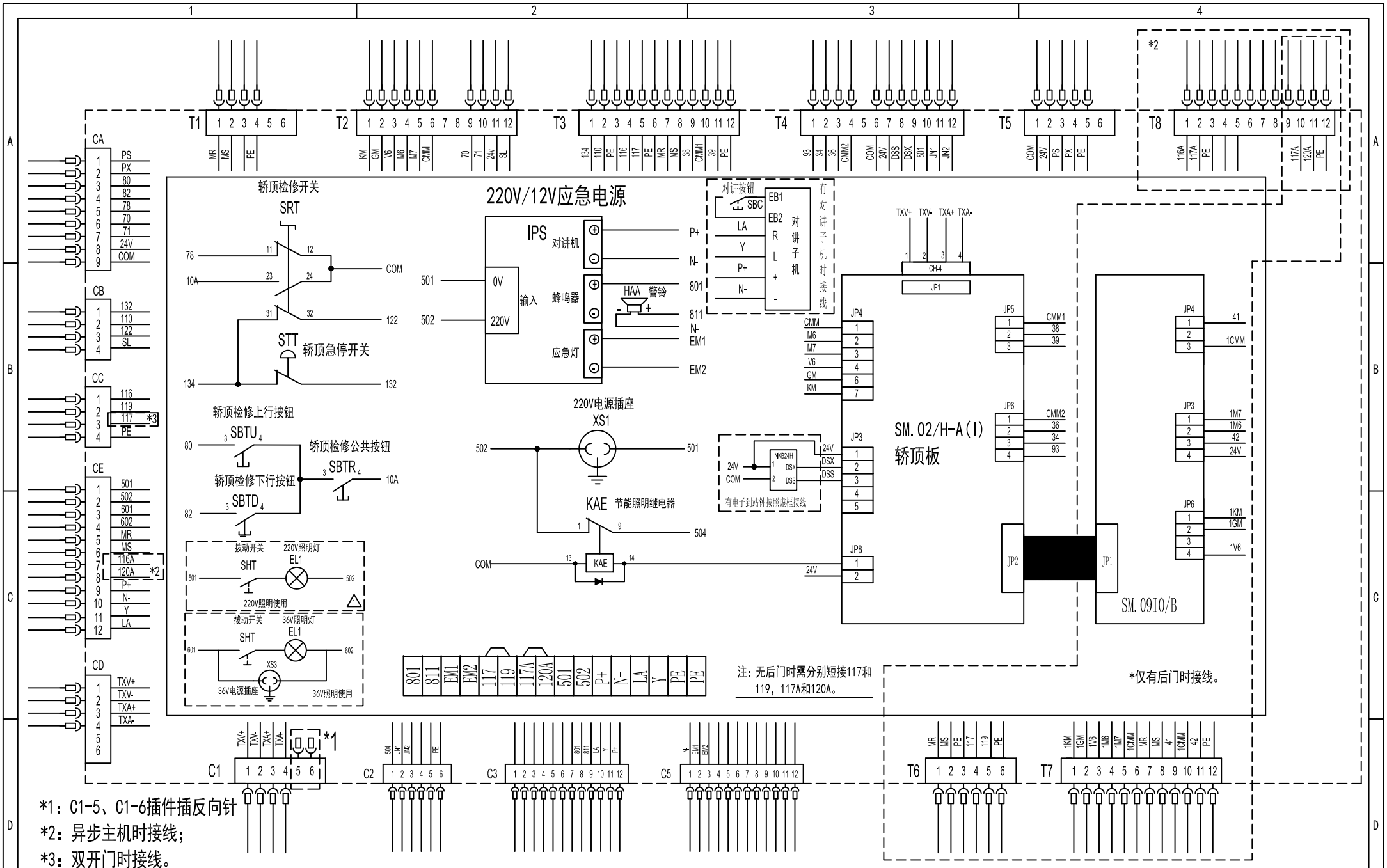

*1：C1-5、C1-6插件插反向针

*2：异步主机时接线；

*3：双开门时接线。

				Design	范君刚	Ref.Graph No:		Graph No.	10S821701
				Collate	董立鹏				
				Check	孙恩涛	Car Top Inspection Box Wiring Diagram 轿顶检修箱回路			
Resp.	Change	Date	Name	Date					

Version No: V1.4

Page:

Total:

适用于A梯与B梯同侧的并联

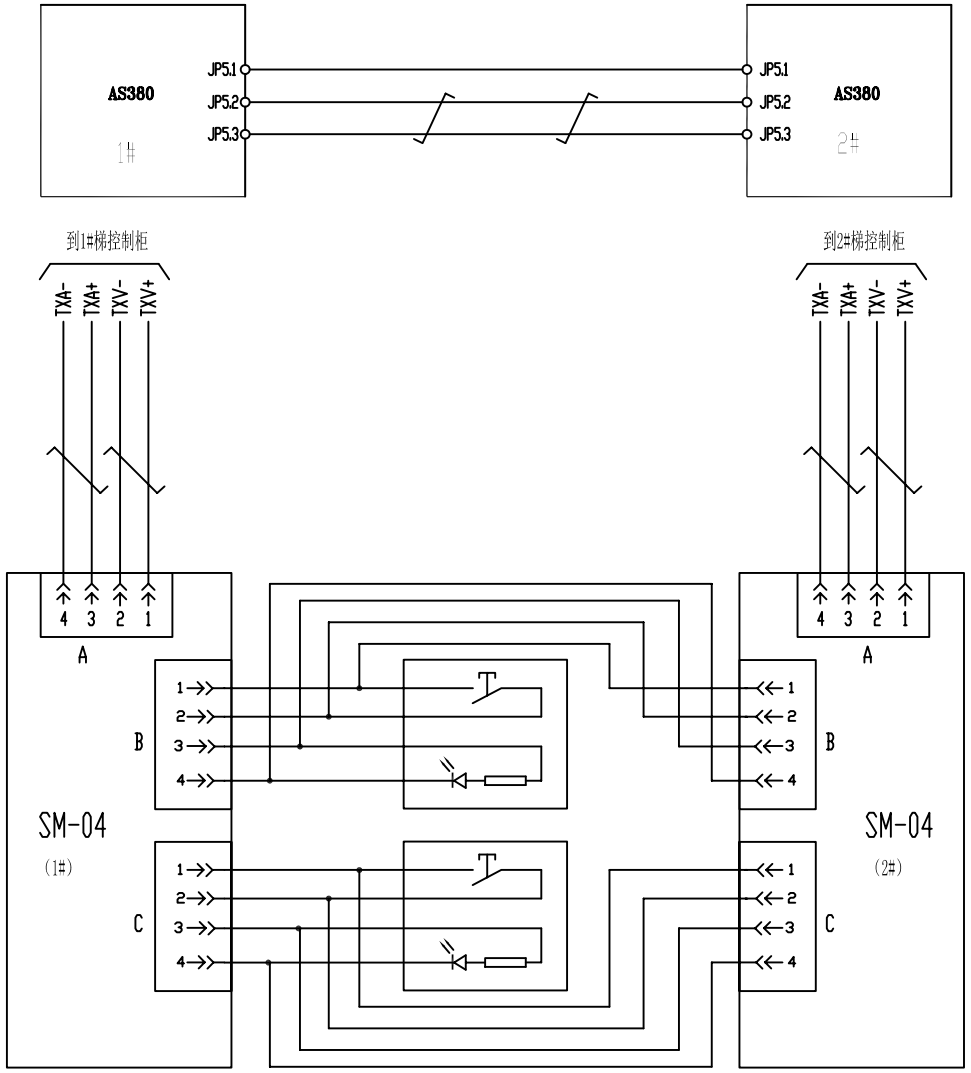

*04板上A、B、C插件，按厅外显示回路接线

适用于A梯与B梯异侧的并联

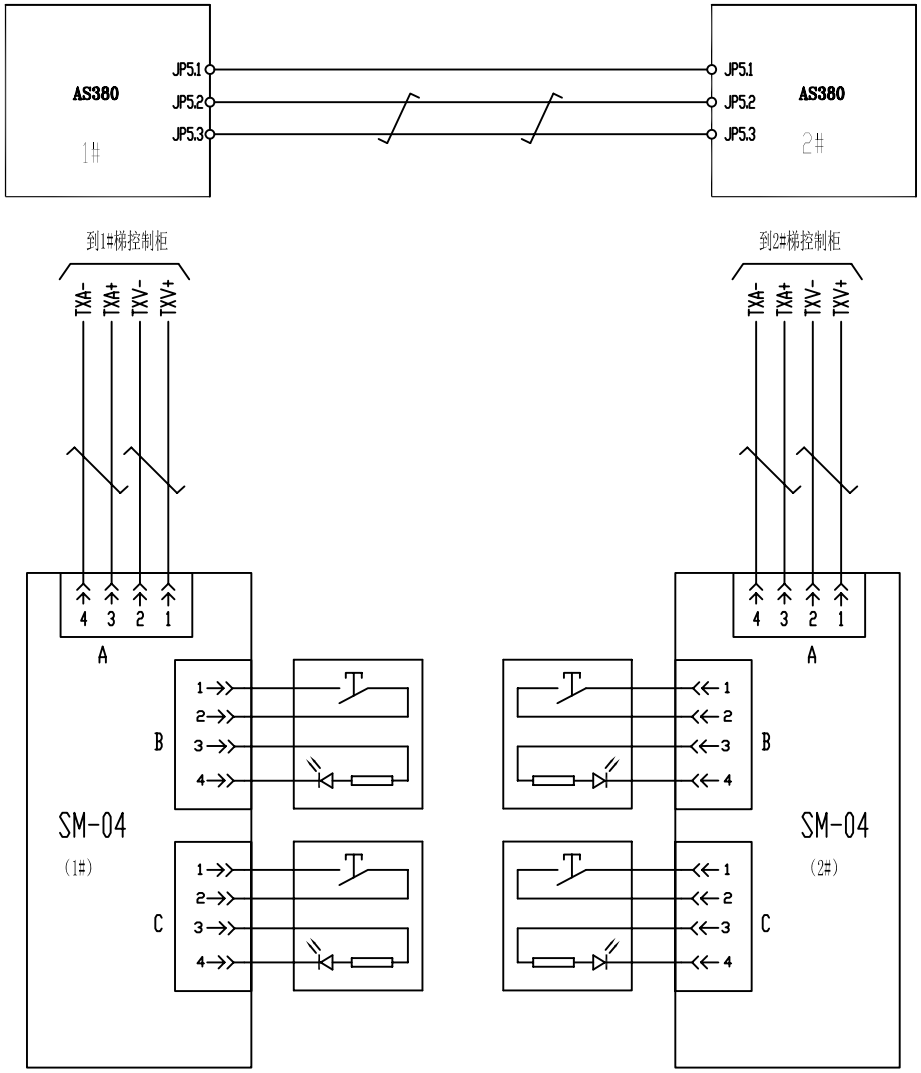

*04板上A、B、C插件，按厅外显示回路接线

				Design	王同军
				Collate	瞿晓兰
				Check	冷艳玲
Resp.	Change	Date	Name	Date	

Ref.Graph No:		Graph No.	10S821801	Version No:
Duplex Circuit 并联回路				Page:
				Total:

注：有再平层功能或提前开门功能选配此图。

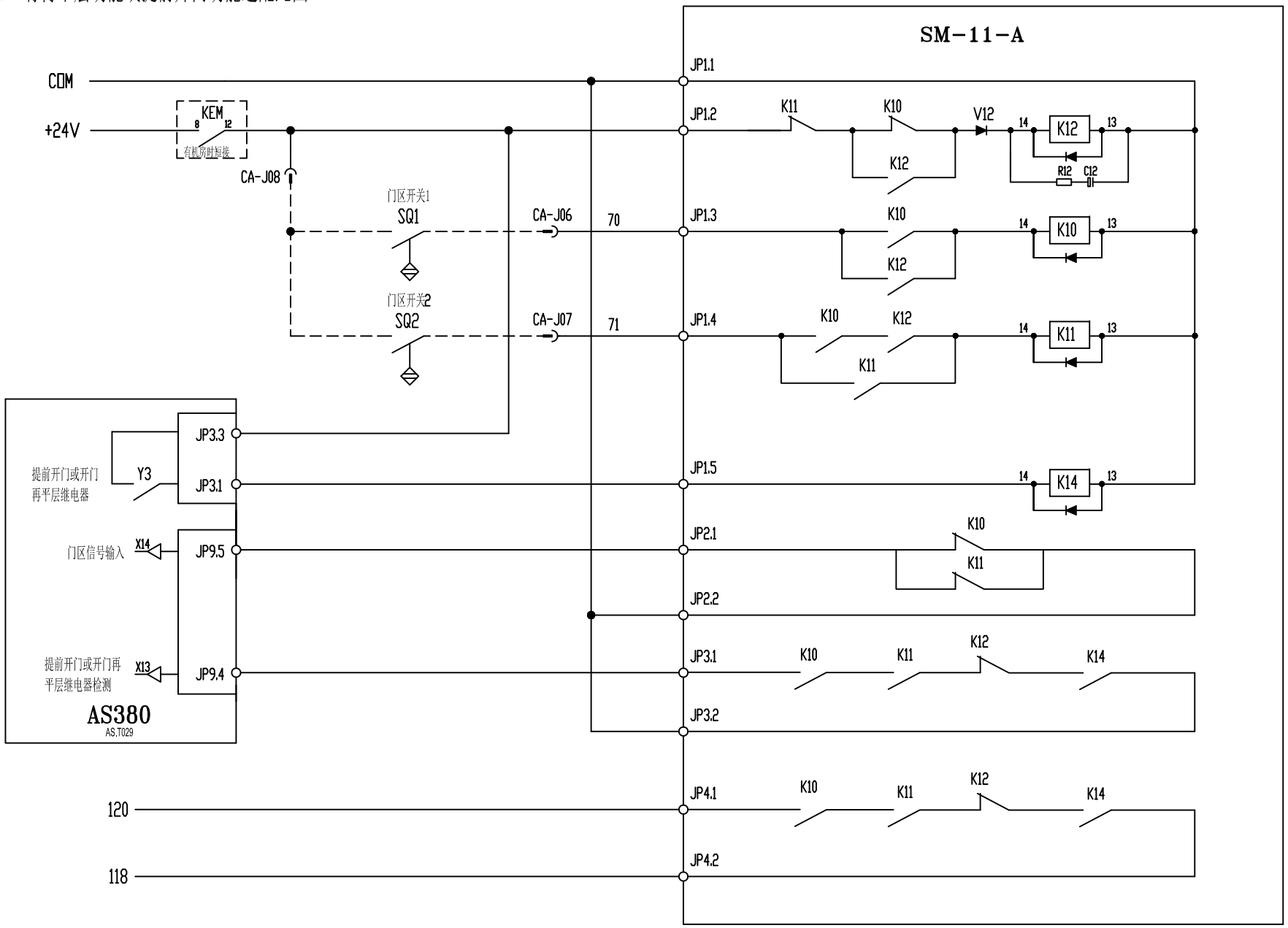

				Design	王同军
				Collate	范君刚
				Check	方利剑
Resp.	Change	Date	Name	Date	

Ref.Graph No:

Graph No. 10S821901

Version No: V1.4

Page:

Total:

Releveling Circuit 提前开门回路

停电应急平层指示灯电路

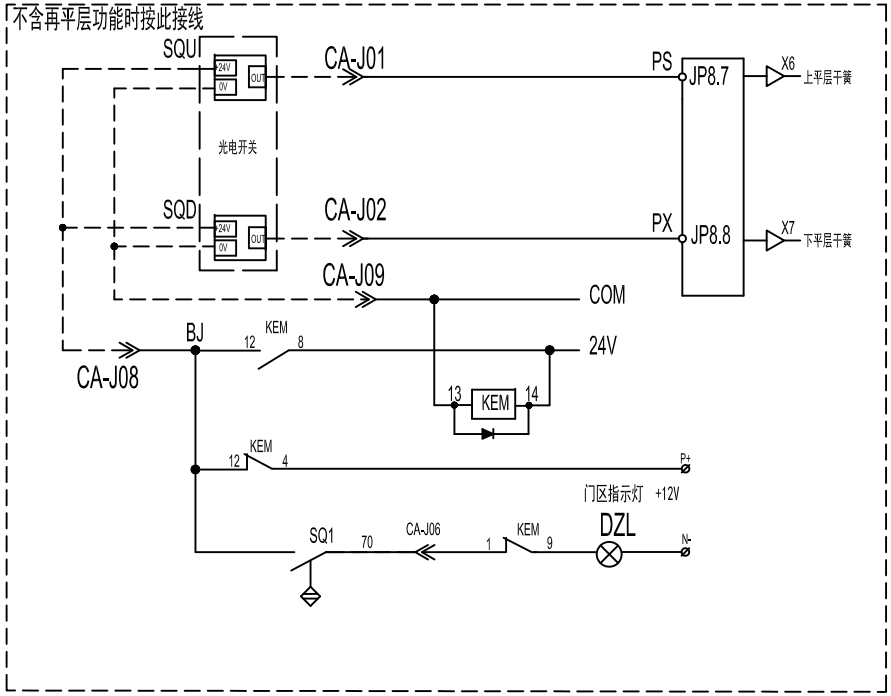

停电应急平层指示灯电路

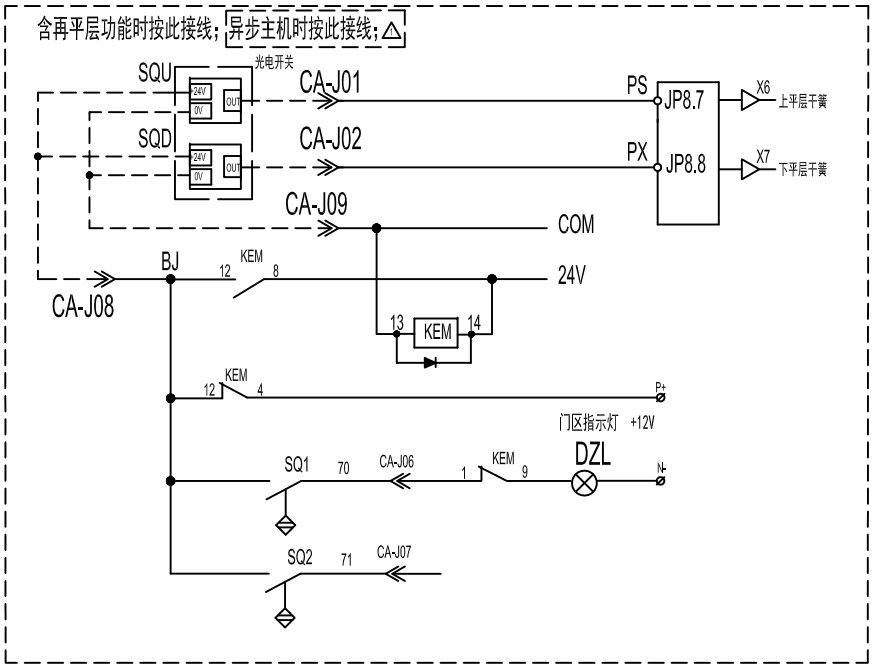

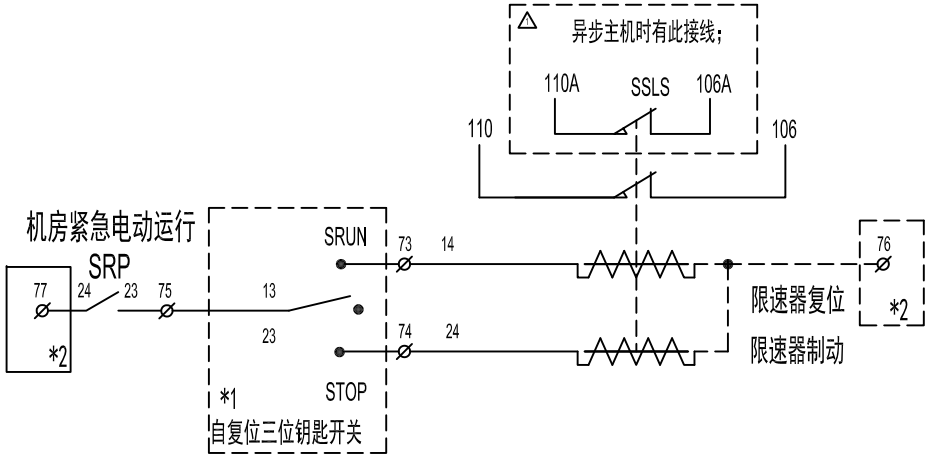

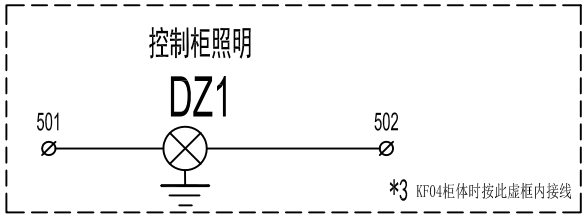

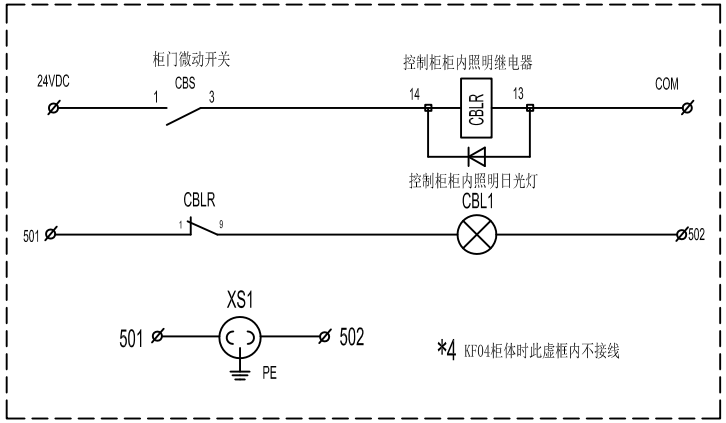

注:无机房限速器试验步骤
1.在电控柜侧将电梯转为检修
2.以检修下行,后旋转钥匙开关致STOP侧
3.电梯急停即为限速器动作

*1 复位限速器步骤
1.短接安全回路110至112端子.
2.检修上行,后旋转钥匙开关至SRUN侧
3.松开钥匙开关,取消110与112的短接线,电梯仍能走,即为复位

*2 此电路供电需以限速器实物为准
220VAC时 76/77接至201/202
24VDC时 76/77接至COM/24V
若是其他电压，客户自己解决。

				Design	范君刚
				Collate	董立鹏
△	增加异步主机接线	2016.06.27	范君刚	Check	方利剑
Resp.	Change	Date	Name	Date	

Ref.Graph No:		Graph No.	10S822101	Version No: V1.3
Emergency power outage flat layer Circuit 停电应急平层回路(无机房用)				Page: Total:

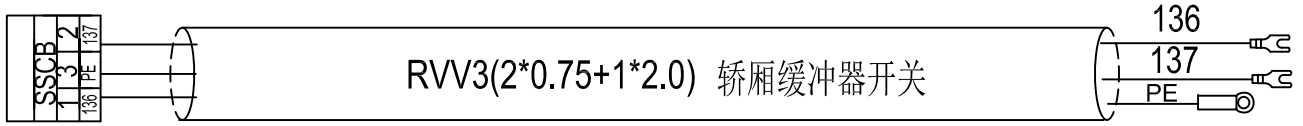

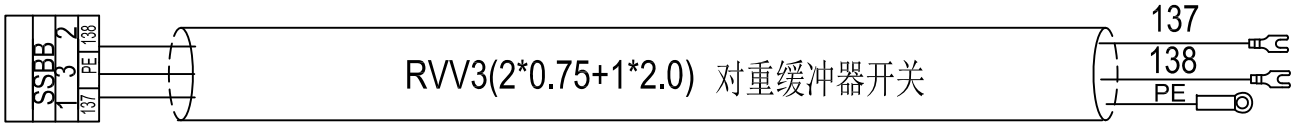

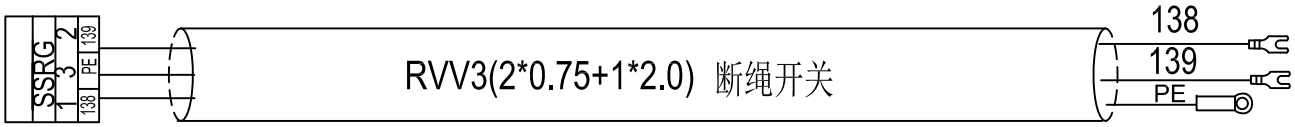

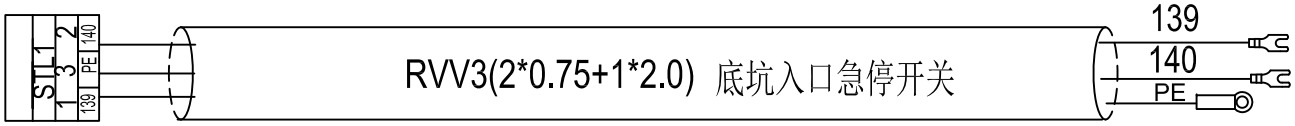

L=3m

底坑检修盒 AMP-480709

底坑分支线 L1

接插件	针号	(RVV3/2*0.75+1*1.5)*5			
		图纸线号	电 缆 线 号	图纸线号	针号
AMP-480700 SSCB	1	136	1	136	轿厢缓冲器
	2	137	2	137	
	3	PE	3	PE	
AMP-480700 SSBB	1	137	1	137	对重缓冲器
	2	138	2	138	
	3	PE	3	PE	
AMP-480700 SSRG	1	138	1	138	断绳开关
	2	139	2	139	
	3	PE	3	PE	
AMP-480700 STL1	1	139	1	139	底坑入口急停
	2	140	2	140	
	3	PE	3	PE	

AMP-480700

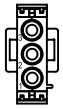

				Design	
				Collate	
				Check	
Resp.	Change	Date	Name	Date	

Ref.Graph No: | Graph No. | Version No: 1.0

电缆电线图

Page:

Total:

井道电缆 R01

控制柜	接插件	针号	图纸线号	电缆线号	图纸线号	各层分支点
HA AMP-480707	HA AMP-480706	1	84	1	84	上单层强慢
		2	86	2	86	下单层强慢
		3	88	3	88	上双层强慢*
		4	90	4	90	下双层强慢*
		5	CF	5	CF	消防
		6				
		7				
		8				
		9	COM	6	COM	公共线
HB 480703	HB AMP-480702	1	112	7	112	安全回路
		2	108	8	108	
		3	138	9	138	
		4	PE	G	PE	
HE AMP-480709	HE AMP-480708	1	501	10	501	220V
		2	502	11	502	
		3				
		4				
		5		14		警铃，对讲
		6	P+	15	P+	
		7	N-	16	N-	
		8	Y	17	Y	
		9	LA	18	LA	
		10				
		11				
		12	PE	G	PE	接地线

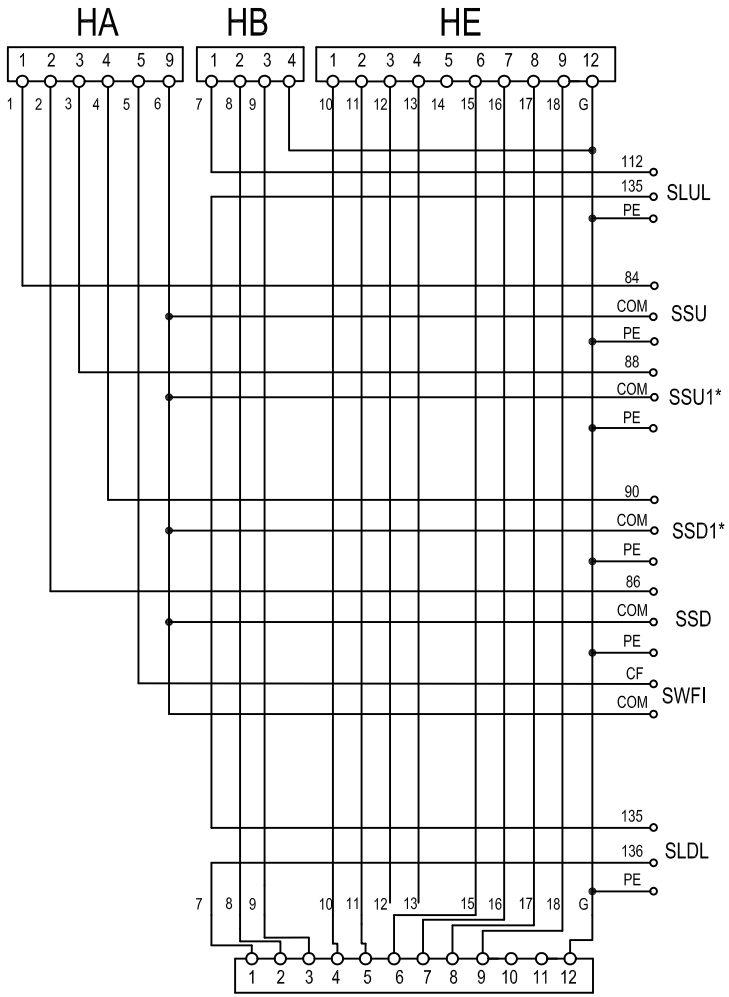

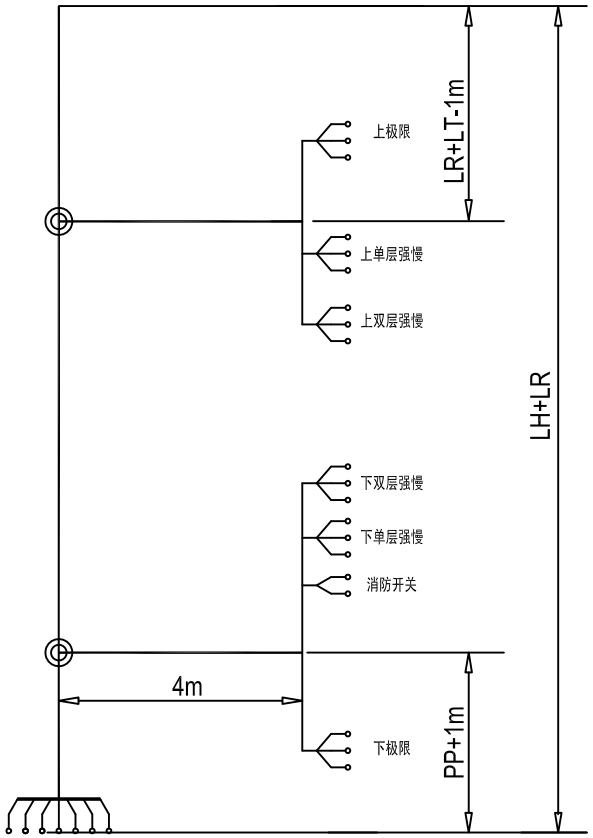

注：1. LH=井道全高；LR=机房引出线；LT=顶层高度；LU=提升高度；PP = 底坑深度 ；

2. 电缆在机房端剥皮300mm，分支处剥皮200mm，分支去往开关处剥皮200mm；接头处用压接帽压好。

3. 双层强慢开关当梯速大于等于2m/s时接线。

4. 此图仅适用于梯速小于等于2.5M/S时使用。

5. 所有插针型号为350687-1/插针头。

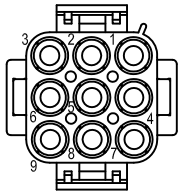

AMP-480706
HA

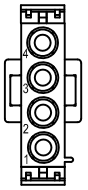

AMP-480702
HB

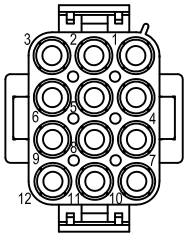

AMP-480708
HE

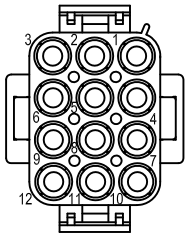

AMP-480708
LA

底坑检修盒型号：KKB4-22-12

各开关位置表：

开关 \ 距离(m) 梯速		1.0m/s	1.5m/s	1.6m/s	1.75m/s	2.0m/s	2.5m/s
极限	SLUL,SLDL	0.15	0.15	0.15	0.15	0.18	0.18
单层强慢	SSU,SSD	1.2-2.0	2.2-2.6	2.4-2.6	2.2-2.6	2.2-2.6	2.2-2.6
双层强慢	SSU1,SSD1					3.4-4.0	4.9-5.6

Resp.	Change	Date	Name		
				Design	程 浪
				Collate	范小涛
				Check	方利剑
				Date	

Ref.Graph No: | Graph No. 10S310101 | Version No: 1.1

Shaft Switch Wiring Diagram 井道电缆布线图

L=按订单要求，无要求按照4.0m

顶层分支盒			分支电缆 H01 RVV3 (2*0.75+1*2.0)		上极限（SLUL）
电缆名称	电缆线号	图纸线号	电 缆 线 号	图纸线号	
井道电缆 R01	7	112	1	112	电缆端子
	△7	135	2	135	电缆端子
	G	PE	G	PE	电缆端子

L=按订单要求，无要求按照4.0m

顶层分支盒			分支电缆 H02 RVV3 (2*0.75+1*2.0)		上强慢（SSU）
电缆名称	电缆线号	图纸线号	电 缆 线 号	图纸线号	
井道电缆 R01	1	84	1	84	电缆端子
	6	COM	2	COM	电缆端子
	G	PE	G	PE	电缆端子

L=按订单要求，无要求按照4.0m

基站分支盒			分支电缆 H03 RVV2 (2*0.75)		消防开关（SWFI）
电缆名称	电缆线号	图纸线号	电 缆 线 号	图纸线号	
井道电缆 R01	5	CF	1	CF	电缆端子
	6	COM	2	COM	电缆端子

L=按订单要求，无要求按照4.0m

基站分支盒			分支电缆 H04 RVV3 (2*0.75+1*2.0)		下强慢（SSD）
电缆名称	电缆线号	图纸线号	电 缆 线 号	图纸线号	
井道电缆 R01	2	86	1	86	电缆端子
	6	COM	2	COM	电缆端子
	G	PE	G	PE	电缆端子

L=按订单要求，无要求按照4.0m

基站分支盒			分支电缆 H05 RVV3 (2*0.75+1*2.0)		下极限（SLDL）
电缆名称	电缆线号	图纸线号	电 缆 线 号	图纸线号	
井道电缆 R01	△7	135	1	135	电缆端子
	△7	136	2	136	电缆端子
	G	PE	G	PE	电缆端子

L=按订单要求，无要求按照4.0m

顶层分支盒			分支电缆 H06 * RVV3 (2*0.75+1*2.0)		上多层强慢（SSU1）
电缆名称	电缆线号	图纸线号	电 缆 线 号	图纸线号	
井道电缆 R01	3	88	1	88	电缆端子
	6	COM	2	COM	电缆端子
	G	PE	G	PE	电缆端子

L=按订单要求，无要求按照4.0m

基站分支盒			分支电 缆 H07 * RVV3 (2*0.75+1*2.0)		下多层强慢（SSD1）
电缆名称	电缆线号	图纸线号	电 缆 线 号	图纸线号	
井道电缆 R01	4	90	1	90	电缆端子
	6	COM	2	COM	电缆端子
	G	PE	G	PE	电缆端子

注:1.电缆两端剥皮长100毫米。

2.与井道电缆连接部分用短接帽压接。

⚠ 3.H02、H04电梯梯速≤1.75米时接线。

4.H02、H04、H06、H07电梯梯速1.75＜梯速≤2.5米时接线。

				Design	
				Collate	
⚠	增加强慢开关加工方法	2015.12.2	王同军	Check	
Resp.	Change	Date	Name	Date	

Ref.Graph No: | Graph No. 10S320201 | Version No:

Shaft Branch Cable Diagram 井道分支电缆布线图

Page:

Total:

控制柜	井道电缆 R02					
HC AMP-480701	接插件	针号	图纸线号	RVV3(2*0.75+1*2.0) 电缆线号	RVV3(2*0.75+1*2.0) 图纸线号	各层分支点
	HC AMP-480700 350687-1	1	116	1	116	厅门锁
		2	118	2	118	
		3	PE	G	PE	接地线

L=按订单要求，无要求按照4.0m

各层分支盒			分支电缆 HDN RVV3(2*0.75+1*2.0)		(n-1)根
电缆名称	电缆线号	图纸线号	电 缆 线 号	图纸线号	厅门锁
井道电缆 R02	2	118	1	118	电缆端子
	△2	118N	2	118N	电缆端子
	PE	PE	G	PE	接地线

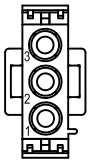

HC
AMP-480700

注：1. LH=井道全高；LR=机房引出线；LT=顶层高度；
LU=提升高度；PP=底坑深度 ；N=总层数；
2. L1为1层至2层的层间距；L2为2层至3层的层间距;.....；
L（n-1）为N-1层至N层的层间距；
3. 门联锁分支为3芯2×0.75+2.0电缆,按订单要求，无要求按照4.0m;
4. 分支处电缆剥皮长100毫米,接头处用压接帽压好。
5. 当某层双开门或贯通门时,后门分支在高于本层前门分支200MM处引出。
△ 6. 所有插针型号为350687-1/插针头。

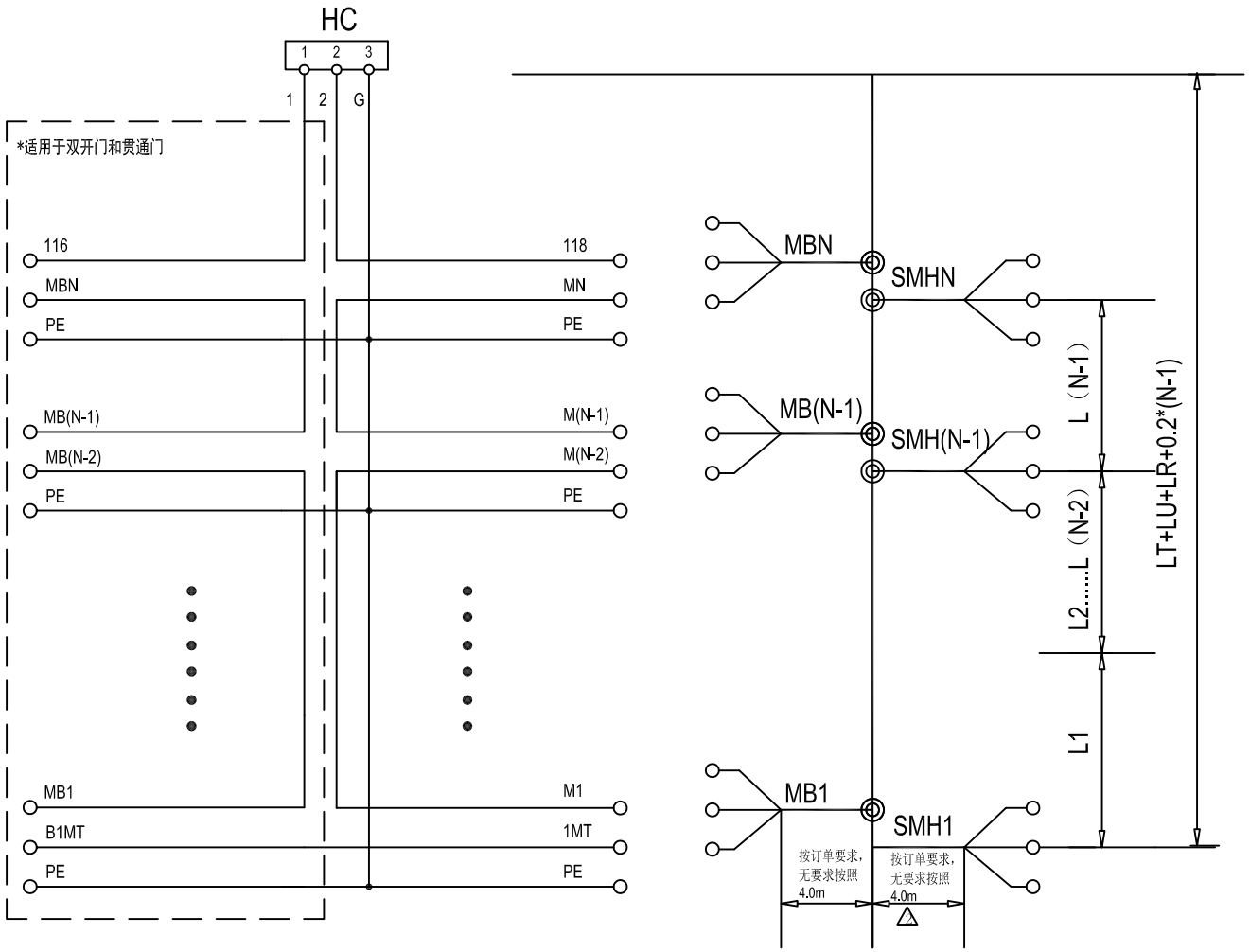

				Design	
△2	体现分支长度	2015.12.2	王同军	Collate	
△1	体现插针型号	2015.12.2	王同军	Check	
Resp.	Change	Date	Name	Date	

Ref.Graph No:		Graph No.	10S320301	Version No:
Door Lock Wiring Diagram	井道门锁电缆布线图			Page:
				Total:

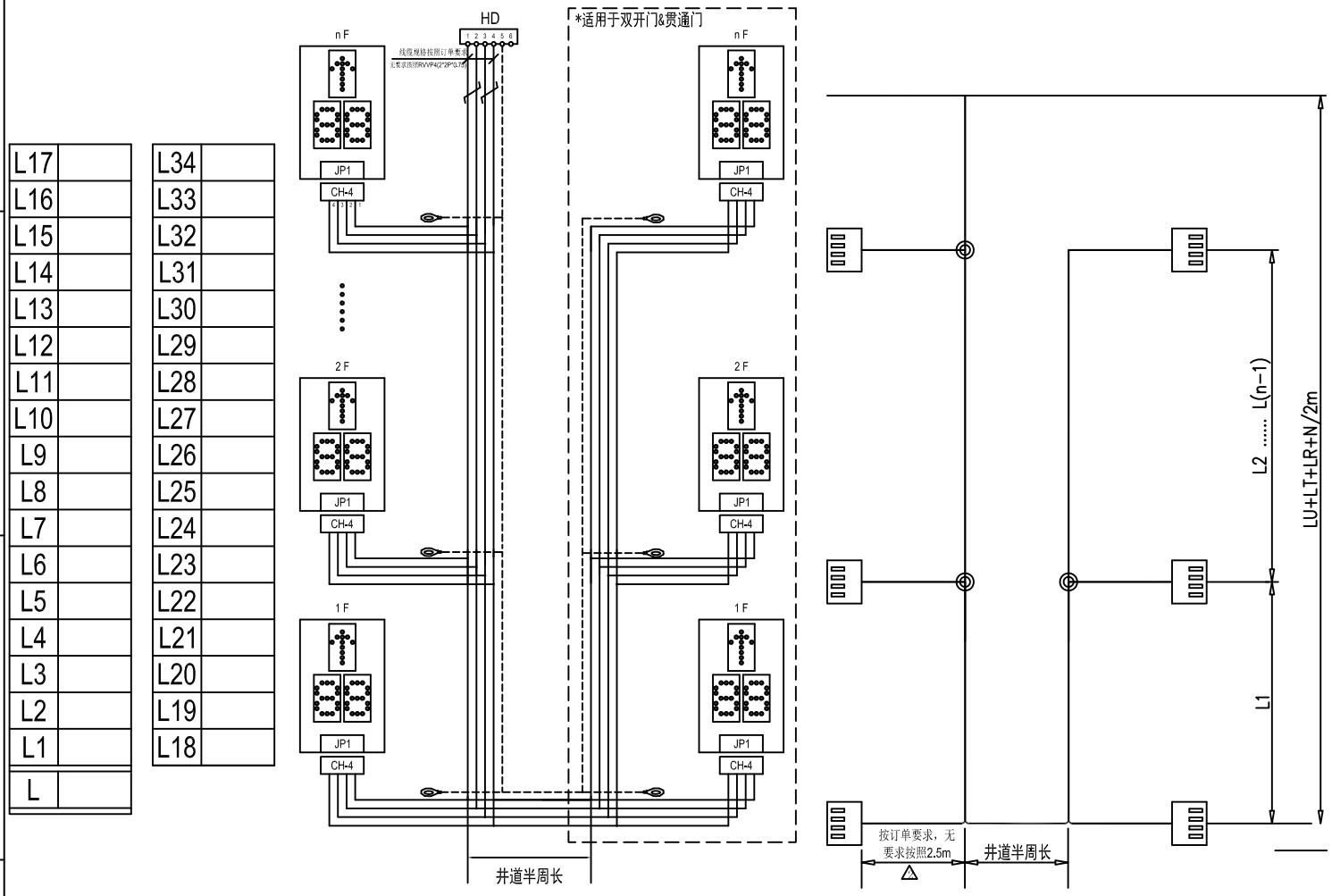

控制柜	呼梯串行电缆 R03					
	接插件	针号	图纸线号	RVVP4(2*2P*0.75) 电缆线号	图纸线号	各层分支点
HD AMP-480705	HD AMP-480704 350687-1	1	TXV+	1	TXV+	呼梯盒
		2	TXV-	2	TXV-	
		3	TXA+	3	TXA+	
		4	TXA-	4	TXA-	
		5		屏蔽层		

L=2.5m

各层分支点			分支电缆 HCN RVVP4(2*2P*0.75)		(n-1)根 呼梯盒	
电缆名称	电缆线号	图纸线号	电缆线号	图纸线号	针号	接插件
井道电缆 R03	1	TXV+	1	TXV+	1	CH-4 xn
	2	TXV-	2	TXV-	2	
	3	TXA+	3	TXA+	3	
	4	TXA-	4	TXA-	4	
	5		屏蔽层		冷轧头	

注：1. LH=井道全高；LR=机房引出线；LT=顶层高度；
LU=提升高度；PP=底坑深度 ；N=总层数；
2. L1为1层至2层的层间距；L2为2层至3层的层间距;.....；
L（n-1）为N-1层至N层的层间距；
3. 通讯分支为4芯RVVP4(2*2P*0.75)电缆，长2.5米。
4. 分支处电缆剥皮长100毫米，接头处用压接帽压好。
5. 如井道增加开关电源线，线缆加工位置从最高楼层往下第20层位置加工；
不满20层增加电源线在中间楼层加工。
△ 6. 所有安普插针型号为350687-1/插针头；
△ 7. 显示板插件、插针型号按照虚框加工；

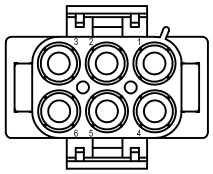

HD
AMP-480704

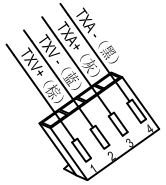

插件型号：CH3.96-4Y
插针型号：TJC6 (3.96)
除SM-04-VSB用

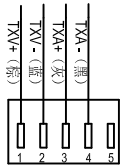

插件型号：EC381V-05P
SM-04-VSB用

Resp.	Change	Date	Name	Date
△3	增加显示板加工插件型号	2015.12.2	王同军	Design
△2	体现分支长度	2015.12.2	王同军	Collate
△1	体现插针型号	2015.12.2	王同军	Check

Ref.Graph No: | Graph No. 10S320401 | Version No:

Landing Call Diagram Of Shaft 呼梯电缆布线图

Page:
Total:

随行电缆

C00

接插件	针号	图纸线号	电缆线号	图纸线号	针号	接插件
CA AMP-480706 350687-1	1	PS	蓝 1	PS	1	CA AMP-480706 350687-1
	2	PX	蓝 2	PX	2	
	3	80	蓝 3	80	3	
	4	82	蓝 4	82	4	
	5	78	蓝 5	78	5	
	6	70	蓝 6	70	6	
	7	71	蓝 7	71	7	
	8	24V	蓝 8	24V	8	
	9	COM	黑 12	COM	9	
CB AMP-480702 350687-1	1	132	黑 7	132	1	CB AMP-480702 350687-1
	2	110	黑 8	110	2	
	3	122	黑 9	122	3	
	4	SL		SL	4	
CC AMP-480702 350687-1	1	116	黑 10	116	1	CC AMP-480702 350687-1
	2	119	黑 11	119	2	
	3	117	橙 3	117	3 注1	
	4	PE	黄绿	PE	4	
CD AMP-480704 350687-1	1	TXV+	双绞 1	TXV+	1	CD AMP-480704 350687-1
	2	TXV-	双绞 2	TXV-	2	
	3	TXA+	双绞 3	TXA+	3	
	4	TXA-	双绞 4	TXA-	4	
	5				5	
	6		屏蔽层		6	
CE AMP-480708 350687-1	1	501	黑 1	501	1	CE AMP-480708 350687-1
	2	502	黑 2	502	2	
	3	601	黑 3	601	3	
	4	602	黑 4	602	4 注2	
	5	MR	黑 5	MR	5	
	6	MS	黑 6	MS	6	
	7	116A	黑 7	116A	7	
	8	120A	黑 8	120A	8 注3	
	9	P+	蓝 9	P+	9	
	10	N-	蓝 10	N-	10	
	11	Y	蓝 11	Y	11	
	12	LA	蓝 12	LA	12	

控制柜侧：CA AMP-480707；CB AMP-480703；CC AMP-480703；CD AMP-480705；CE AMP-480709

修检顶轿箱：CA AMP-480707；CB AMP-480703；CC AMP-480703；CD AMP-480705；CE AMP-480709

注1：双开门时接线；

注2：有36V照明时接线；

注3：异步主机时接线；

注4：在注1、注2、注3三种配置都没有的情况下，
随行电缆选用TVVBP29/24*0.75+2*2P*0.75+1*2.0。

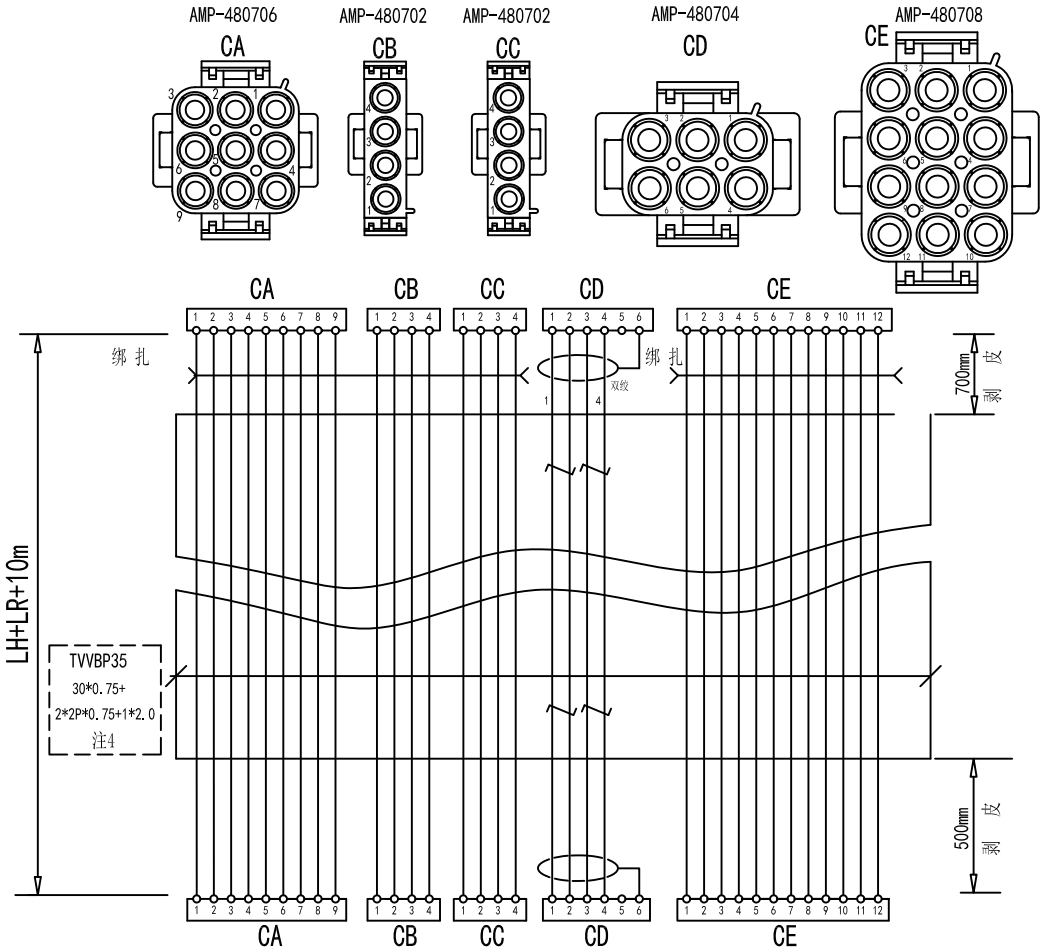

注：1. LH=井道全高；
2. LR=机房引出线；
3. LT=顶层高度；
4. LU=提升高度；
5. PP=底坑深度；
6. 所有插针型号为350687-1。

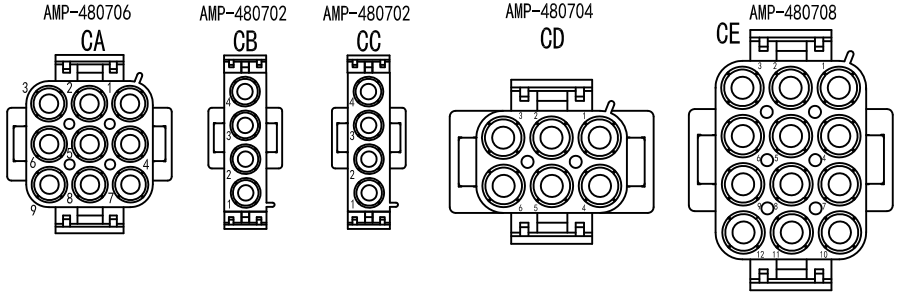

				Design	范君刚
				Collate	董立鹏
				Check	孙恩涛
Resp.	Change	Date	Name	Date	

Ref.Graph No: | Graph No. 10S320501 | Version No: V1.1

Traveling Cable Diagram 随行电缆布线图

Page:

Total:

L=3m 分支电缆 M01

轿顶检修箱 AMP-480705

接插件	针号	RVV3(2*0.75+1*2.0) 图纸线号	电缆线号	门机 图纸线号	
T1 AMP-480704 350687-1	1	MR	1	MR	门机电源
	2	MS	2	MS	
	3		3		
	4	PE	G	PE	

L=3m 分支电缆 M01-1

轿顶检修箱 AMP-480709

接插件	针号	RVV6(6*0.75) 图纸线号	电缆线号	门机 图纸线号	
T2 AMP-480708 350687-1	1	KM	1	KM	开门信号
	2	GM	2	GM	关门信号
	3	V6	3	V6	
	4	M6	4	M6	关门到位
	5	M7	5	M7	开门到位
	6	CMM	6	CMM	

L=3m 分支电缆 M01-2

轿顶检修箱 AMP-480709

接插件	针号	RVV3(3*0.75) 图纸线号	电缆线号	门区开关 图纸线号	
T2 AMP-480708 350687-1	9	70	1	70	
	10	71	2	71	
	11	24V	3	24V	

L=5m 分支电缆 M01-3

轿顶检修箱 AMP-480709

接插件	针号	RVV2(2*0.75) 图纸线号	电缆线号	声光报警装置 图纸线号	
T2 AMP-480708 350687-1	11	24V	1	24V	T8 AMP-480698 350687-1
	12	SL	2	SL	

L=5m 分支电缆 M02

轿顶检修箱 AMP-480709

接插件	针号	RVV3(2*0.75+1*2.0) 图纸线号	电缆线号	安全钳 图纸线号	
T3 AMP-480708 350687-1	1	134	1	134	
	2	110	2	110	
	3	PE	G	PE	

L=3m 分支电缆 M03

轿顶检修箱 AMP-480709

接插件	针号	RVV3(2*0.75+1*2.0) 图纸线号	电缆线号	轿门锁 图纸线号	
T3 AMP-480708 350687-1	4	116	1	116	
	5	117	2	117	
	6	PE	G	PE	

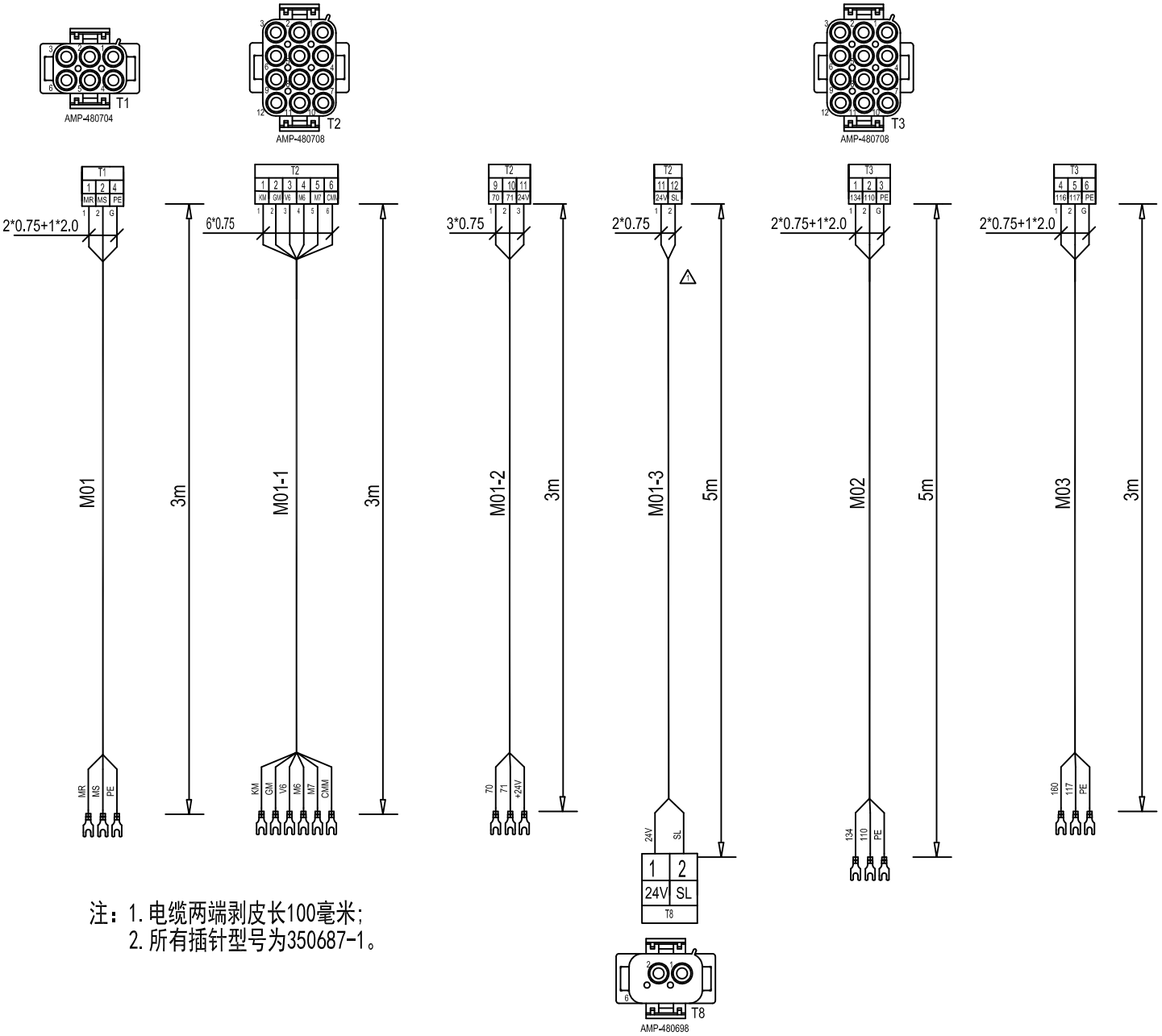

注：1. 电缆两端剥皮长100毫米；
2. 所有插针型号为350687-1。

				Design	范君刚
				Collate	董立鹏
				Check	孙恩涛
Resp.	Change	Date	Name	Date	

Ref.Graph No: | Graph No. 10S320601 | Version No: V1.2

Car Top Cable Diagram 1 轿顶分支电缆1

Page:
Total:

L=3m 分支电缆 M04

轿顶检修箱 AMP-480709

接插件	针号	RVV6(5*0.75+1*2.0)		光幕、安全触板	
		图纸线号	电缆线号	图纸线号	
T3 AMP-480708 350687-1	7	MR	1	MR	光幕用
	8	MS	2	MS	光幕用
	9	38	3	38	安全触板
	10	CMM1	4	CMM1	
	11	39	5	39	光幕信号
	12	PE	G	PE	

*MR, MS仅适合于光幕电压为220V时配线

L=5m 分支电缆 M05

轿顶检修箱 AMP-480709

接插件	针号	RVV4(4*0.75)		超，满，轻载开关	
		图纸线号	电缆线号	图纸线号	
T4 AMP-480708 350687-1	1	93	1	93	超载开关
	2	34	2	34	满载开关
	3	36	3	36	轻载开关
	4	CMM2	4	CMM2	

L=3m 分支电缆 M06

轿顶检修箱 AMP-480709

接插件	针号	RVV4(4*0.75)		到站钟	
		图纸线号	电缆线号	图纸线号	
T4 AMP-480708 350687-1	6	COM	1	COM	24V电源
	7	24V	2	24V	
	8	DSS	3	DSS	上到站钟
	9	DSX	4	DSX	下到站钟

注：1.电缆两端剥皮长100毫米。

⚠ 2.所有插针型号为350687-1；

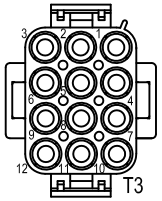

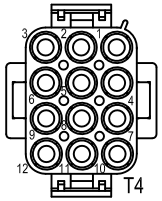

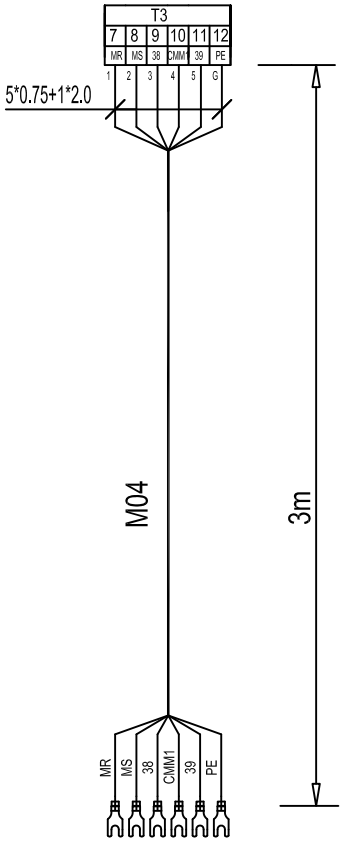

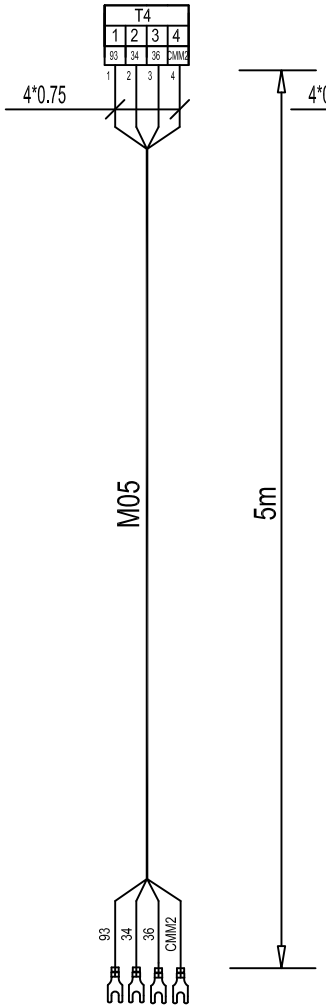

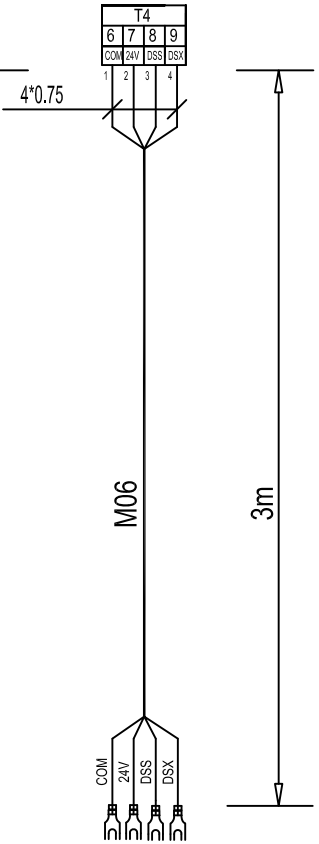

				Design	王同军
				Collate	瞿晓兰
⚠	体现插针型号	2015.12.2	王同军	Check	冷艳玲
Resp.	Change	Date	Name	Date	

Ref.Graph No: | Graph No. 10S320701 | Version No:

Car Top Cable Diagram 2 轿顶分支电缆2

Page:

Total:

轿顶检修箱 AMP-480709

L=3m 分支电缆 M07

接插件	针号	RVV3(3*0.75)		照明，风扇	
		图纸线号	电缆线号	图纸线号	
T4 AMP-480708 350687-1	10	501	1	501	
	11	JN1	2	JN1	轿厢风扇
	12	JN2	3	JN2	轿厢照明

轿顶检修箱 AMP-480705

L=3m 分支电缆 M08

接插件	针号	RVV7(6*0.75+1*2.0)		门区开关	
		图纸线号	电缆线号	图纸线号	
T5 AMP-480704 350687-1	1	COM	1	COM	公共端
	2	24V	2	24V	光电开关用
	3	PS	3	PS	上平层开关
	4	PX	4	PX	下平层开关
	5	PE	G	PE	
	6	70	5	70	*1

*1:70无机房标配此接线,有机房无需接线

轿顶检修箱 AMP-480705

L=3m 分支电缆 N01

接插件	针号	RVVP4(2*2*0.75)		轿厢控制板		
		图纸线号	电缆线号	图纸线号	针号	接插件
C1 AMP-480704 350687-1	1	TXV+	棕色 1	TXV+	1	CH - 3.96-4Y xn
	2	TXV-	蓝色 2	TXV-	2	
	3	TXA+	灰色 3	TXA+	3	
	4	TXA-	黑色 4	TXA-	4	
	5					
	6					

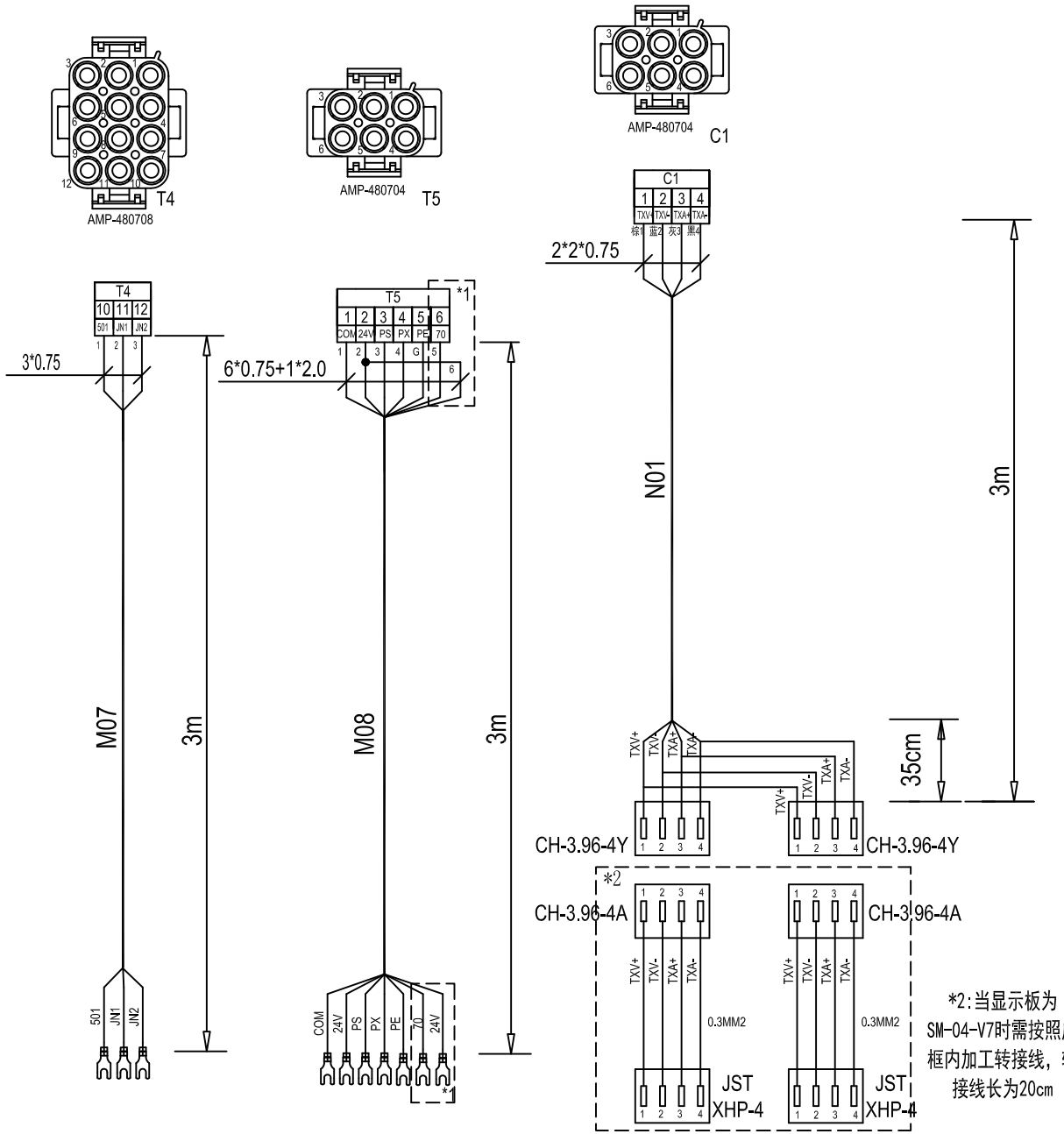

注：1.电缆两端剥皮长100毫米。

⚠ 2.所有插针型号为350687-1；

				Design	
				Collate	
⚠	体现插针型号	2015.12.2	王同军	Check	
Resp.	Change	Date	Name	Date	

Ref.Graph No: | Graph No. 10S320801 | Version No:

Car Top Cable Diagram 3 轿顶分支电缆3

Page: Total:

L=3m

分支电缆

N02 N04

		接插件	针号	RVV6(5*0.75+1*2.0) 图纸线号	电缆线号	RVV15(15*0.75) 图纸线号	针号	操纵盘端子台	接插件		
轿顶检修箱	AMP-480705	C2 AMP-480704 350687-1	1	504	1	504	1		CT1 AMP-480706	操纵箱	AMP-480707
			2	JN1	2	JN1	2	轿厢风扇开关			
			3	JN2	3	JN2	3	轿厢照明开关			
			4	132	4	132	4	轿厢急停开关			
			5	133	5	133	5				
			6	PE	G	PE	6				
轿顶检修箱	AMP-480709	C3 AMP-480708 350687-1	1	78	1	78	1	轿厢检修开关	CT2 AMP-480710	操纵箱	AMP-480711
			2	10	2	10	2				
			3	80	3	80	3	轿厢上行按钮			
			4	82	4	82	4	轿厢下行按钮			
			5	10A	5	10A	5				
			6	10B	6	10B	6				
			7		7		7	警铃按钮			
			8	801	8	801	8				
			9	811	9	811	9				
			10	LA	10	LA	10	对讲机			
			11	Y	11	Y	11				
			12	P+	12	P+	12				
轿顶检修箱	AMP-480709	C5 AMP-480708 350687-1	1	N-	13	N-	13				
			2	EM1	14	EM1	14	应急灯			
			3	EM2	15	EM2	15				

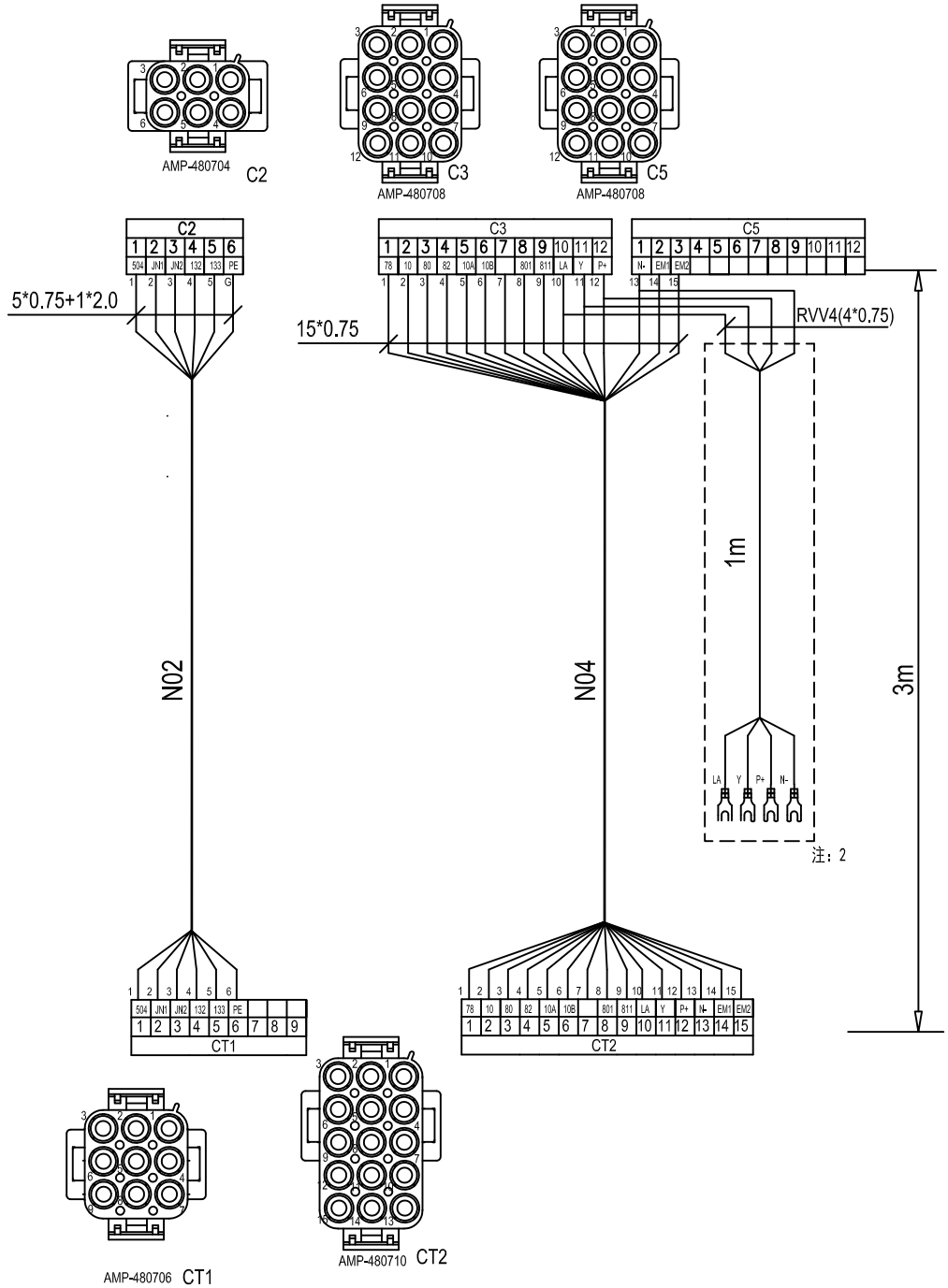

注：1.电缆两端剥皮长100毫米。

2.当有五方通话时N02-1需加工，现场将线接到轿顶。

⚠ 3.所有插针型号为350687-1；

				Design	
				Collate	
⚠	体现插针型号	2015.12.2	王同军	Check	
Resp.	Change	Date	Name	Date	

Ref.Graph No: | Graph No. 10S320901 | Version No:

Car Top Cable Diagram 4 | 轿顶分支电缆4 | Page: | Total:

L=3m

轿顶检修箱 AMP-480705	分支电缆 M09					
	接插件	针号	RVV3(2*0.75+1*2.0)		后门机	
			图纸线号	电缆线号	图纸线号	
	T6 AMP-480704 350687-1	1	MR	1	MR	门机电源
		2	MS	2	MS	
		3	PE	G	PE	

L=3m

轿顶检修箱 AMP-480705	分支电缆 M10					
	接插件	针号	RVV3(2*0.75+1*2.0)		后轿门锁	
			图纸线号	电缆线号	图纸线号	
	T6 AMP-480704 350687-1	4	117	1	117	
		5	120	2	120	
		6	PE	G	PE	

L=3m

轿顶检修箱 AMP-480709	分支电缆 M11					
	接插件	针号	RVV6(6*0.75)		后门机	
			图纸线号	电缆线号	图纸线号	
	T7 AMP-480708 350687-1	1	1KM	1	1KM	开门信号
		2	1GM	2	1GM	关门信号
		3	1V6	3	1V6	
		4	1M6	4	1M6	关门到位
		5	1M7	5	1M7	开门到位
		6	1CMM	6	1CMM	

L=3m

轿顶检修箱 AMP-480709	分支电缆 M12					
	接插件	针号	RVV6(5*0.75+1*2.0)		后光幕、安全触板	
			图纸线号	电缆线号	图纸线号	
	T7 AMP-480708 350687-1	7	MR	1	MR	光幕用
		8	MS	2	MS	光幕用
		9	41	3	41	安全触板
		10	1CMM	4	1CMM	
		11	42	5	42	光幕信号
		12	PE	G	PE	

*MR, MS仅适合于光幕电压为220V时配线

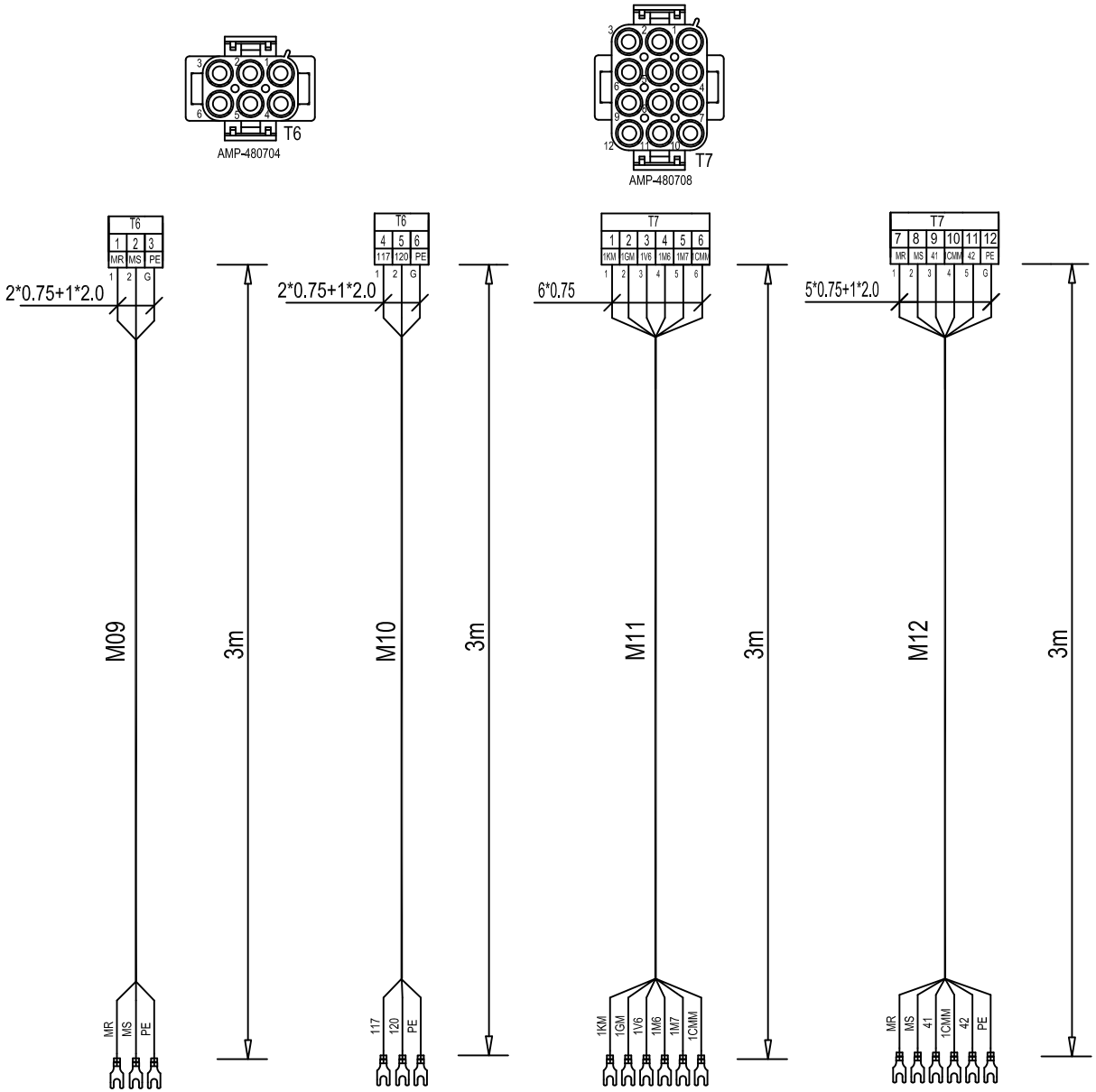

注：1. 电缆两端剥皮长100毫米。

2. 仅双开门时有。

⚠ 3. 所有插针型号为350687-1；

Resp.	Change	Date	Name	Date
				Design
				Collate
⚠	体现插针型号	2015.12.2	王同军	Check

Ref.Graph No: | Graph No. 10S321001 | Version No:

Car Top Cable Diagram 5 轿顶分支电缆5

Page: Total:

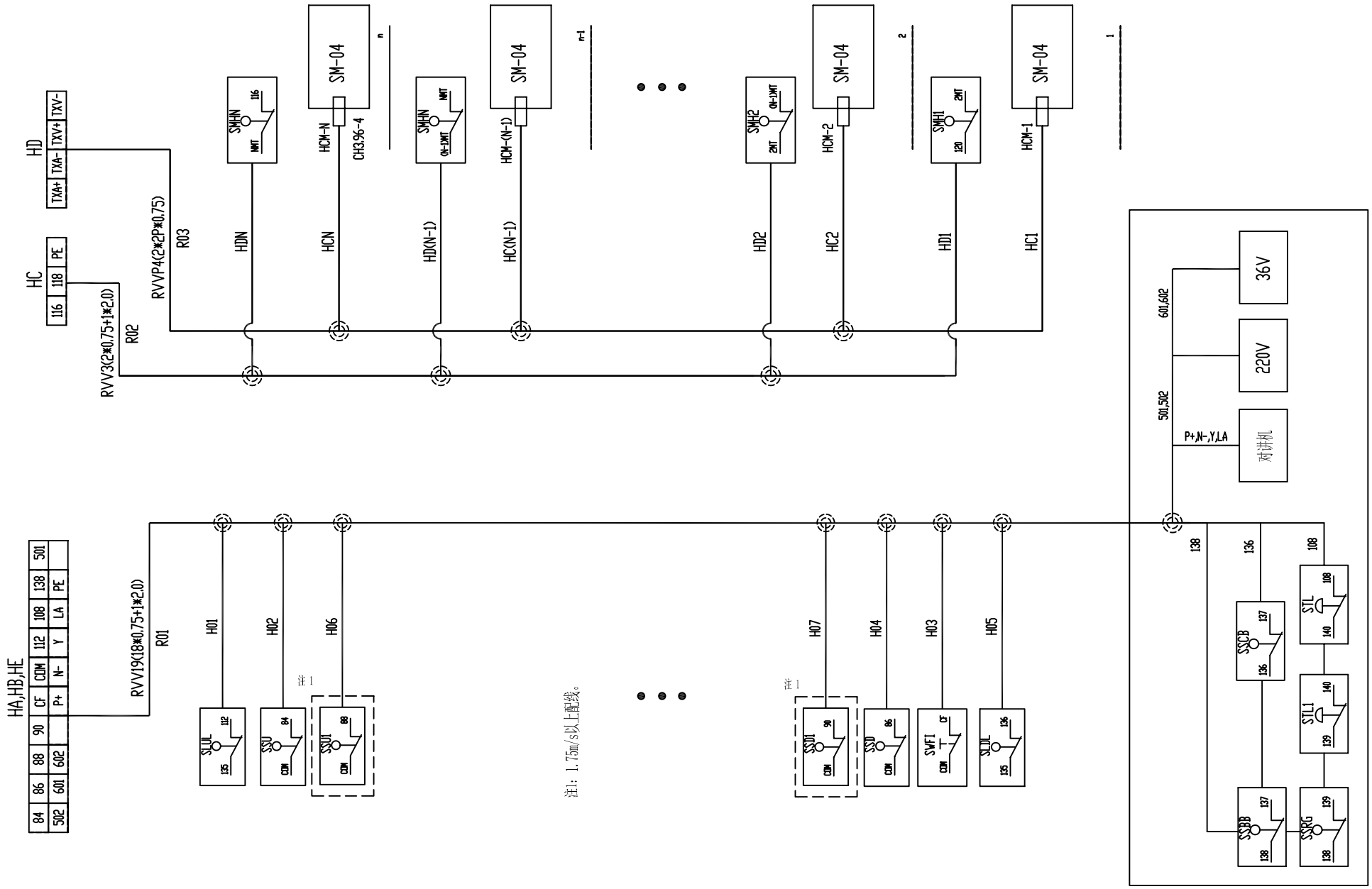

				Design	范小涛	Ref.Graph No:		Graph No.	10S420301	Version No:
				Collate	王同军					
				Check	方利剑	Shaft Wiring Diagram 井道布线图				Page:
Resp.	Change	Date	Name	Date						Total:

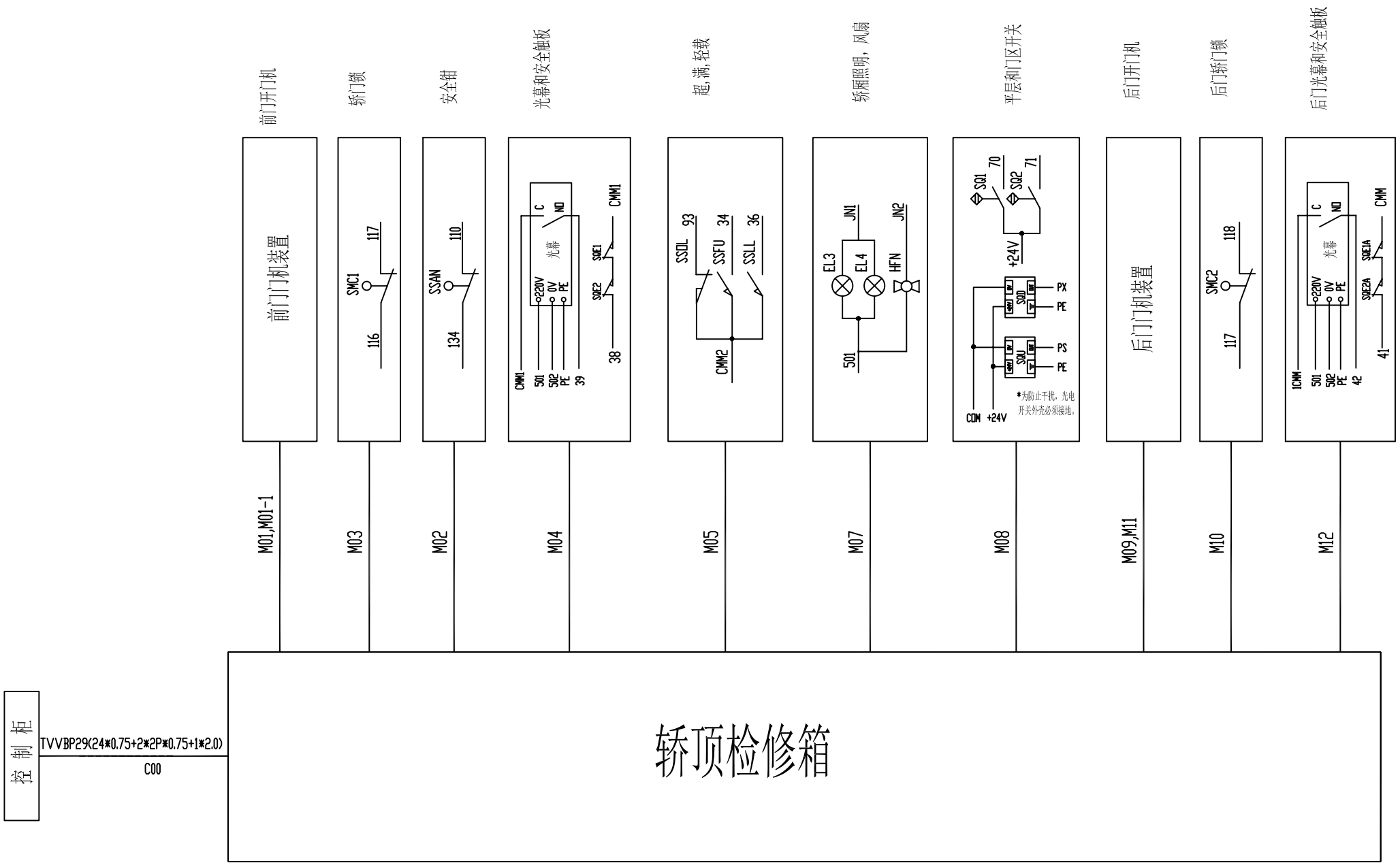

				Design	王同军	Ref.Graph No:		Graph No.	10S420401	Version No:
				Collate	瞿晓兰					
				Check	冷艳玲	Car Top Wiring Diagram 轿顶布线图				Page:
Resp.	Change	Date	Name	Date						Total:

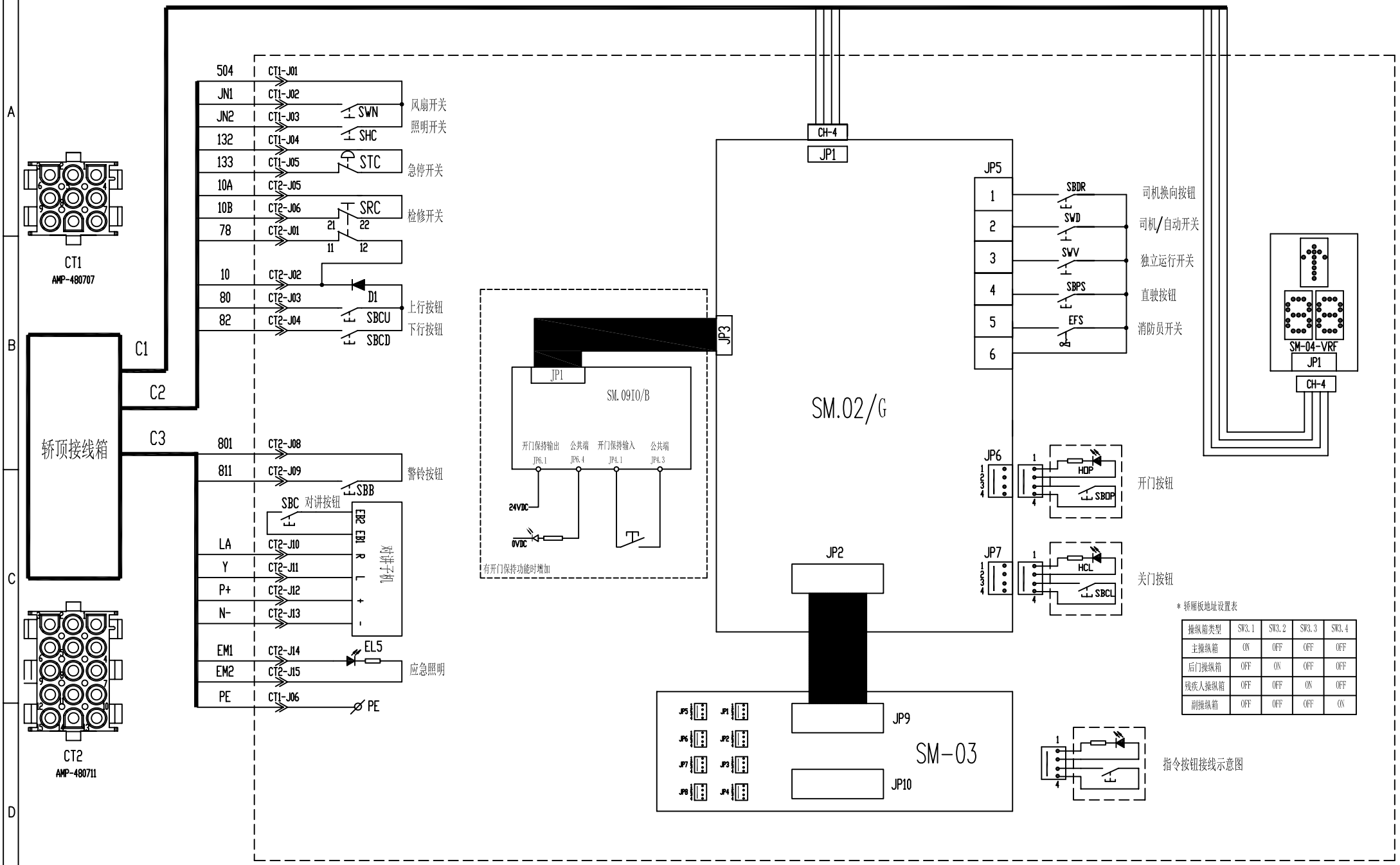

* 轿厢板地址设置表

操纵箱类型	SW3.1	SW3.2	SW3.3	SW3.4
主操纵箱	ON	OFF	OFF	OFF
后门操纵箱	OFF	ON	OFF	OFF
残疾人操纵箱	OFF	OFF	ON	OFF
副操纵箱	OFF	OFF	OFF	ON

				Design	范小涛
				Collate	王同军
				Check	方利剑
Resp.	Change	Date	Name	Date	

Ref.Graph No: | Graph No. 10S420502 | Version No:

Cop Wiring Diagram 轿厢布线图

Page:

Total:

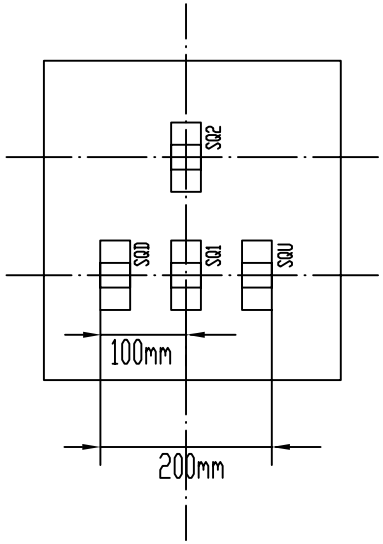

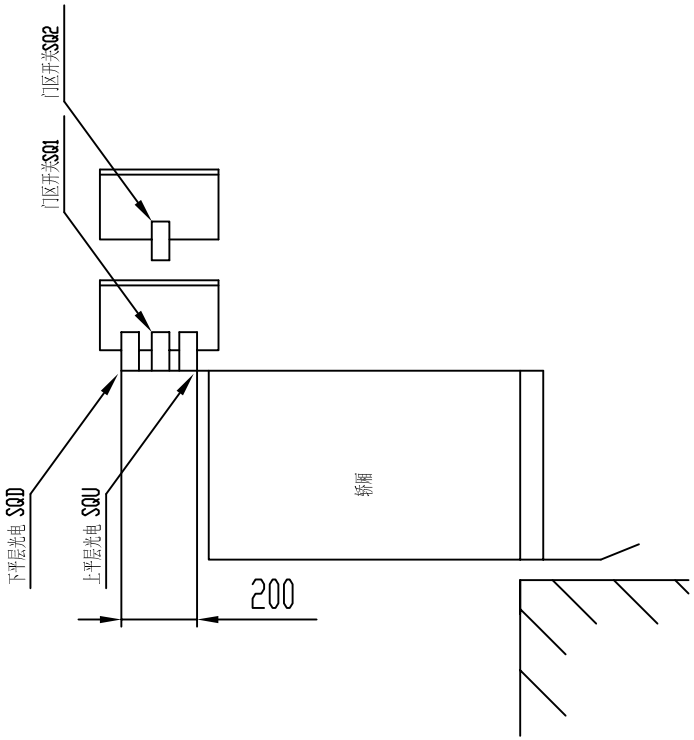

注： 有开门再平层或提前开门时，需增加门区磁开关SQ1和SQ2，同时有开门再平层或提前开门功能的层楼需增加门区插板一块。

				Design	王同军
				Collate	瞿晓兰
				Check	冷艳玲
Resp.	Change	Date	Name	Date	

Ref.Graph No:		Graph No.	10S420601	Version No:
Level sensor indication 平层感应器安装示意图				Page:
				Total:

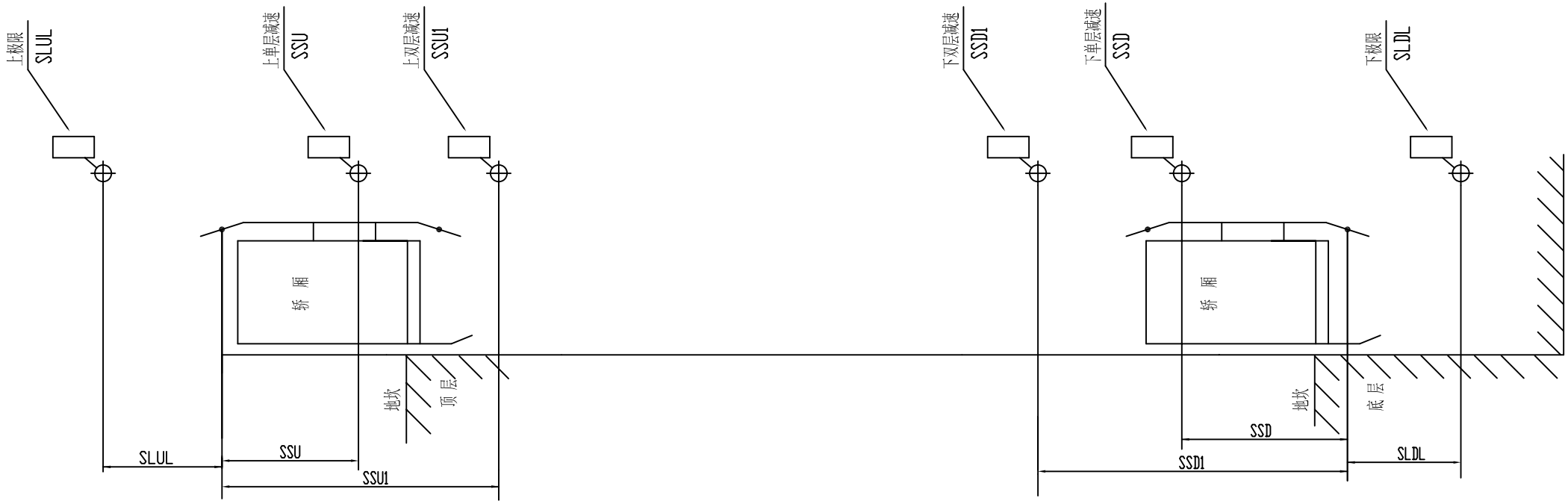

各开关位置表:

开关 \ 距离(m) \ 梯速		1.0m/s	1.5m/s	1.6m/s	1.75m/s	2.0m/s	2.5m/s
极限	SLUL,SLDL	0.15	0.15	0.15	0.15	0.18	0.18
单层强慢	SSU,SSD	1.2-2.0	2.2-2.6	2.4-2.6	2.2-2.6	2.2-2.6	2.2-2.6
双层强慢	SSU1,SSD1					3.4-4.0	4.9-5.6

				Design	王同军
				Collate	瞿晓兰
				Check	冷艳玲
Resp.	Change	Date	Name	Date	

Ref.Graph No: | Graph No. 10S420701 | Version No:

Indication of Limit Switches in shaft 井道限位开关安装图

Page:

Total:

元件代号	元件定义	型号及规格	置放处所	备注	元件代号	元件定义	型号及规格	置放处所	备注
EL1	轿顶36V照明灯		轿顶		KMB	抱闸接触器		控制柜	
EL2	底坑36V照明灯		底坑		KMY	主接触器		控制柜	
EL3	轿厢照明灯		轿厢		KMZ	抱闸强激接触器		控制柜	
EL4	轿厢照明灯		轿厢		M	主机		机房	
F1	220V照明开关		机房	无机房是在控制柜内	MDO	交流门电动机		轿顶	
FU1	快速熔断丝		控制柜		PG	旋转编码器		机房	
FU2	快速熔断丝		控制柜		QF	380V空气开关		机房	无机房时在控制柜内
FU3	快速熔断丝		控制柜		RB	制动电阻		控制柜	
FU4	快速熔断丝		控制柜		SAD2	门机电源开关		控制柜	两联
FU5	快速熔断丝		控制柜		SBB	警铃按钮		井道	
HAA	警铃		轿顶		SBC1-SBCN	指令按钮		轿厢	
HAB	蜂鸣器		轿厢		SBCD	轿厢下行按钮		轿厢	
HA	到站钟		轿底		SBCL	关门按钮		轿厢	
HC1-HCN	指令灯		轿箱		SBCU	轿厢上行按钮		轿厢	
HCL	关门灯		轿箱		SBD1-SBDN	下召按钮		召唤盒	
HD1-HDN	下召灯		召唤盒		SBOP	开门按钮		轿厢	
HFN	风扇		轿厢		SBPD	控制柜下行按钮		控制柜	
HOL	超载灯		轿厢		SBPS	直驶按钮		轿厢	
HOP	开门灯		轿箱		SBPU	控制柜上行按钮		控制柜	
HU1-HUN	上召灯		召唤盒		SBTD	轿顶下行按钮		轿顶	
KAD	厅门锁继电器		控制柜		EFS	消防员开关		轿厢	
KAE	照明继电器		轿顶		SBDR	司机换向按钮		轿厢	
KAP	相序继电器		控制柜						

				Design	王同军
				Collate	瞿晓兰
				Check	冷艳玲
Resp.	Change	Date	Name	Date	

Ref.Graph No: | Graph No. 10S520101 | Version No:

元件代码表1

Page: 1
Total: 2

元件代号	元件定义	型号及规格	置放处所	备注	元件代号	元件定义	型号及规格	置放处所	备注
SBTU	轿顶上行按钮		轿顶		SSD1	下行多层强慢开关		井道	
SBU1-SBUN	上召按钮		召唤盒		SSFU	满载开关		轿底	
SHC	轿厢照明开关		轿厢		SSLS	限速器开关		机房	
SHL	底坑36V照明开关		底坑		SSO	开门减速开关		轿顶	
SHT	轿顶36V照明开关		轿顶		SSOL	超载开关		轿底	
SLC	关门到位开关		轿顶		SSRG	断绳保护开关		底坑	
SLDL	下极限开关		井道		SSU	上强迫慢车开关		井道	
SLO	开门到位开关		轿顶		SSU1	上行多层强慢开关		井道	
SLUL	上极限开关		井道		STC	轿箱急停开关		轿厢	
SM-02/G	轿厢控制板		轿厢		STL	底坑急停开关		底坑	
SM-02/H	轿厢控制板		轿厢		STP	控制柜急停开关		控制柜	
SM-03	指令控制板		轿厢		STT	轿顶急停开关		轿顶	
SM-04	召唤&显示板		召唤盒&轿箱		SWD	司机/自动转换开关		轿厢	
SMC	轿门锁		轿厢		SWEL	应急照明开关		轿厢	
SMH1-SMHN	1-N层厅门锁		井道		SWFI	消防开关		撤离站	
SQD	下平层感应器		轿顶		SWN	风扇开关		轿厢	
SQE	安全触板		轿厢		SWV	独立运行开关		轿厢	
SQM	门区感应器		轿顶		TCO	控制变压器		控制柜	
SQU	上平层感应器		轿顶		TPB	开关电源		控制柜	
SRCI	轿厢检修开关		轿厢		TSF	36V照明变压器		控制柜	
SRK	锁梯钥匙开关		基站		UFC	主变频器		控制柜	
SRP	控制柜检修开关		控制柜		UFD	门机控制器		轿顶	
SRT	轿顶检修开关		轿顶		UR1-UR3	整流桥		控制柜	
SSAN	安全钳开关		轿顶		XS1	轿顶220V插座		轿顶	
SSAW	安全窗开关		轿顶		XS2	底坑220V插座		底坑	
SSBB	对重缓冲器开关		底坑		XS3	轿顶36V插座		轿顶	
SSC	关门减速开关		轿顶		XS4	底坑36V插座		底坑	
SSCB	轿厢缓冲器开关		底坑		YBK	抱闸线圈		机房	
SSD	下强迫慢车开关		井道		YDO	门机励磁		轿顶	

井道电缆
R01

控制柜	接插件	针号	图纸线号	电缆线号	图纸线号	各层分支点
HA AMP-480707	HA AMP-480706 350687-1	1	84	1	84	上单层强慢
		2	86	2	86	下单层强慢
		3	88	3	88	上双层强慢*
		4	90	4	90	下双层强慢*
		5	CF	5	CF	消防
		6				
		7				
		8				
		9	COM	6	COM	公共线
HB 480703	HB AMP-480702 350687-1	1	112	7	112	安全回路
		2	108	8	108	
		3	138	9	138	
		4	PE	G	PE	
HE AMP-480709	HE AMP-480708 350687-1	1	501	10	501	220V
		2	502	11	502	
		3	601	12	601	36V
		4	602	13	602	
		5		14		警铃,对讲
		6	P+	15	P+	
		7	N-	16	N-	
		8	Y	17	Y	
		9	LA	18	LA	
		10				
		11				
		12	PE	G	PE	接地线

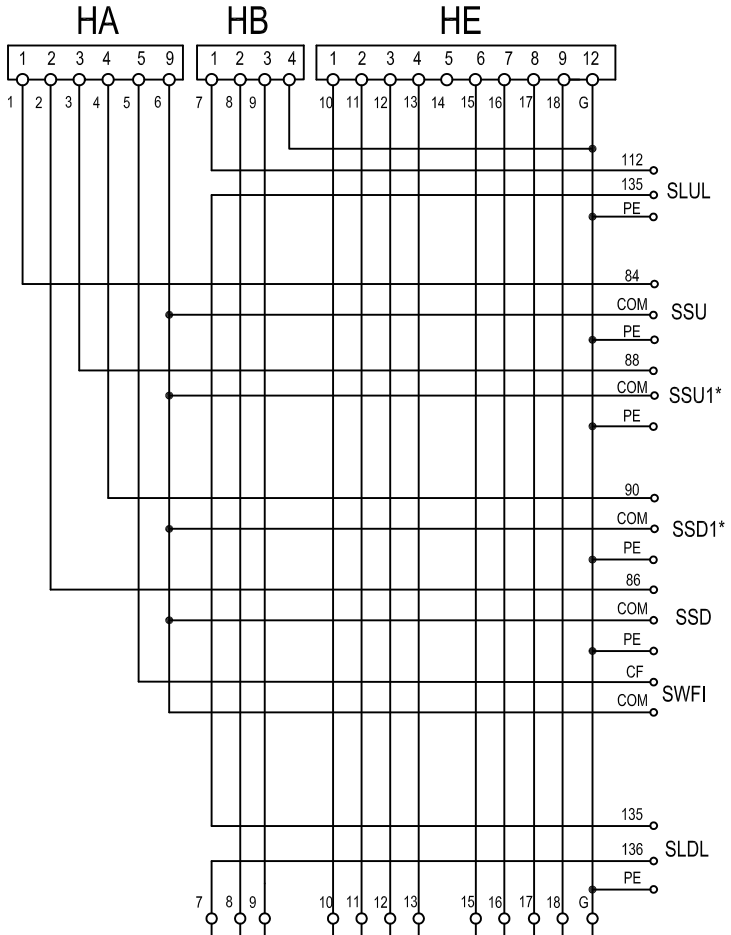

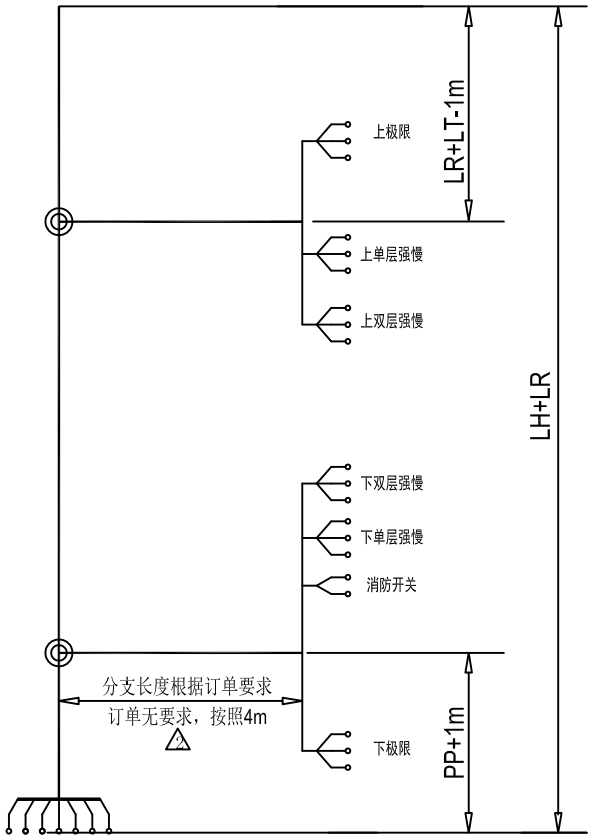

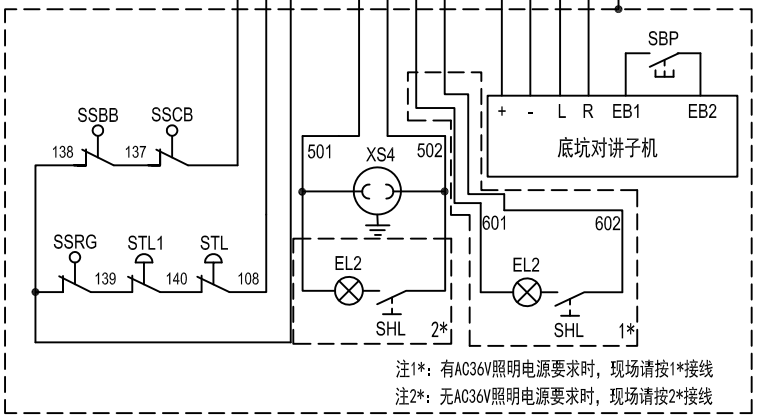

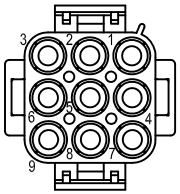

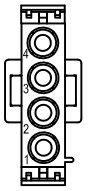

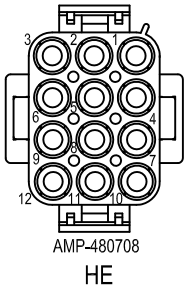

注：1. LH=井道全高；LR=机房引出线；LT=顶层高度；LU=提升高度；PP = 底坑深度 ；

2. 电缆在机房端剥皮300mm，分支处剥皮200mm，分支去往开关处剥皮200mm；接头处用压接帽压好。

3. 双层强慢开关当梯速大于等于2m/s时接线。

4. 此图仅适用于梯速小于等于2.5M/S时使用

△1 5. 所有插针型号为350687-1；

各开关位置表：

开关 \ 距离(m) 速度		1.0m/s	1.5m/s	1.6m/s	1.75m/s	2.0m/s	2.5m/s
极限	SLUL,SLDL	0.15	0.15	0.15	0.15	0.18	0.18
单层强慢	SSU,SSD	1.2-2.0	2.2-2.6	2.4-2.6	2.2-2.6	2.2-2.6	2.2-2.6
双层强慢	SSU1,SSD1					3.4-4.0	4.9-5.6

				Design	
△2	体现分支长度	2015.12.2	王同军	Collate	
△1	体现插针型号	2015.12.2	王同军	Check	
Resp.	Change	Date	Name	Date	

Ref.Graph No: | Graph No. 10S320101 | Version No:

Shaft Switch Wiring Diagram 井道电缆布线图

Page:
Total:

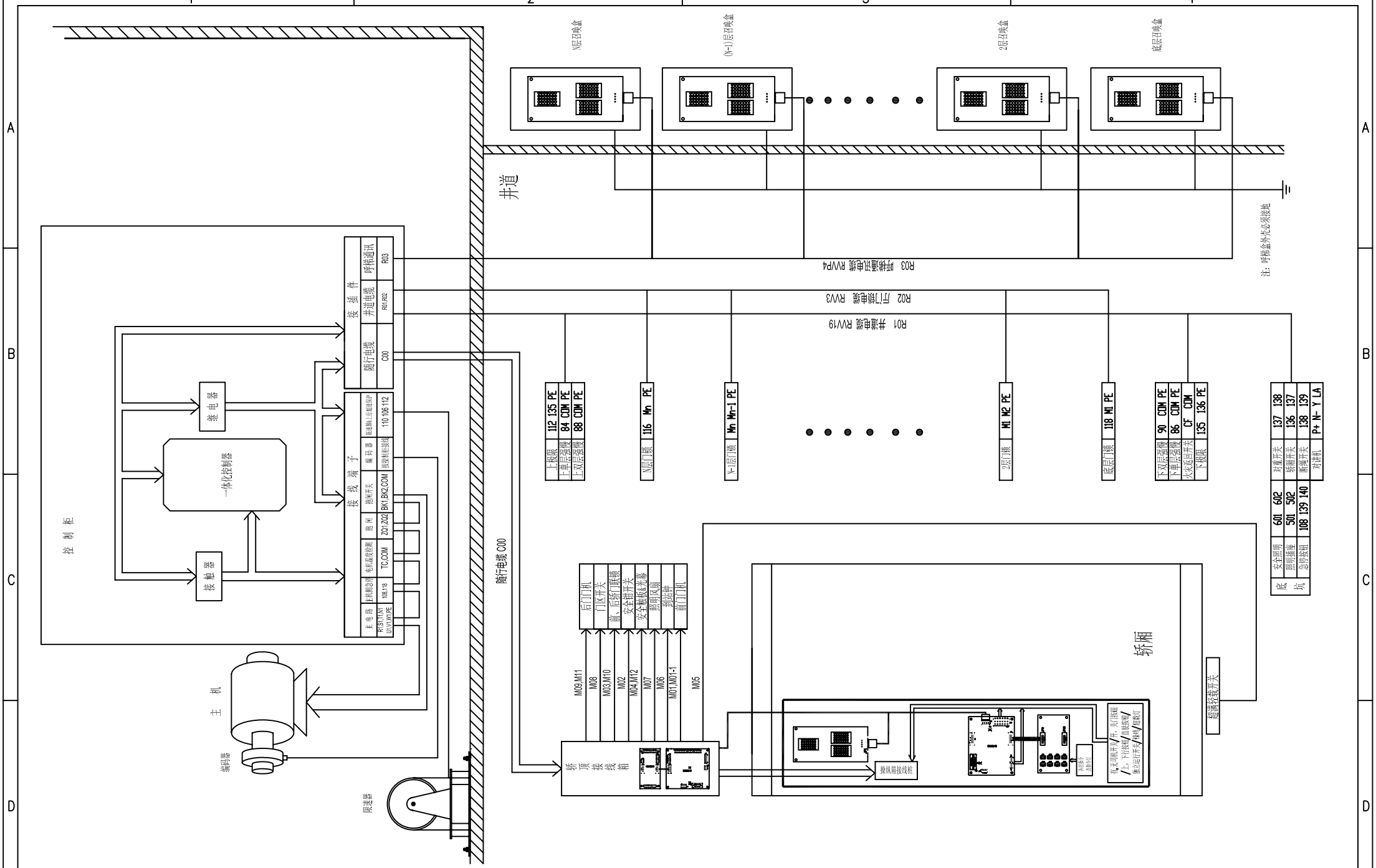

				Design	王同军
				Collate	瞿晓兰
				Check	冷艳玲
Resp.	Change	Date	Name	Date	

Ref.Graph No:

Graph No. 10S420101

Version No:

System Diagram 系统总图

Page:

Total:

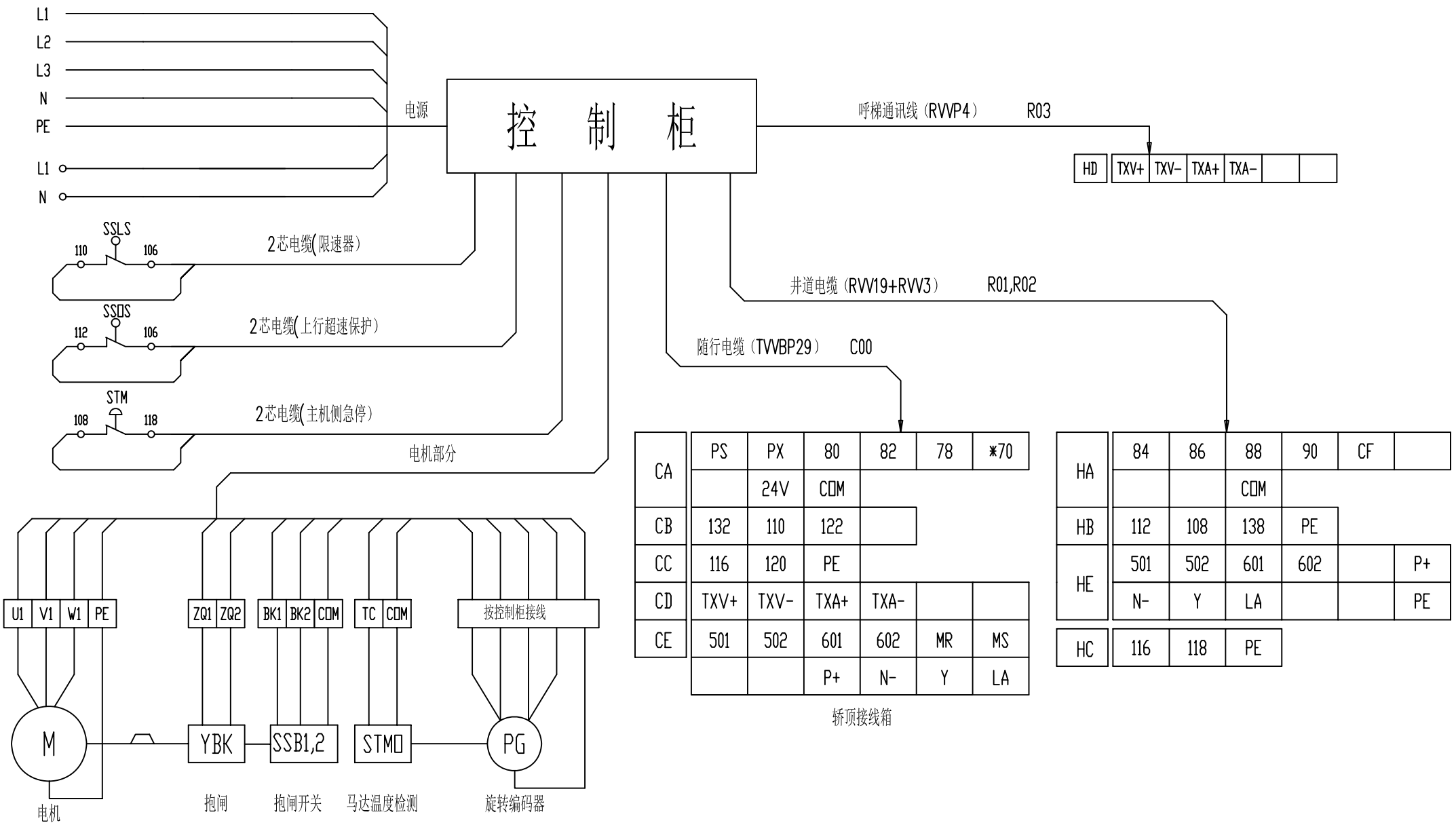

				Design	范小涛
				Collate	王同军
				Check	方利剑
Resp.	Change	Date	Name	Date	

Ref.Graph No: Graph No. 10S420201

Version No:

Machine Room Wiring Diagram 机房布线图

Page:

Total: